InfraDesign

Ա Շ Խ Ա Տ Ա Ն Ք Ա Յ Ի Ն
Ն Ա Խ Ա Գ Ի Ծ

ՃԱՆԱՊԱՐՀՆԵՐԻ ՆԱԽԱԳԾԵՐԻ ՊԱՏՐԱՍՏՄԱՆ, ԾԱԽՍԵՐԻ ԳՆԱՀԱՏՄԱՆ ԱՇԽԱՏԱՆՔՆԵՐ

ՊԱՅՄԱՆԱԳԻՐ N 70

Երկաթուղայինների փողոցի 2-րդ նրբանցք տանող ճանապարհի մի հատվածի վերակառուցում և ասֆալտապատում

«ԻՆՖՐԱ ԴԻԶԱՅՆ» ՍՊԸ

Տնօրեն --------------------------------- ***Ա.Հովհաննիսյան***
(ստորագրություն)

Կ.Տ.

ԿԱՊԱՆ ՀԱՄԱՅՆՔԻ ՂԵԿԱՎԱՐ

---------------------------------- ***Գ. Փարսյան***
(ստորագրություն)

Կ.Տ.

«---------------» ------------------------------------ 2025թ

Երկաթուղայինների փողոցի 2–րդ նրբանցք տանող ճանապարհի մի հատվածի վերակառուցում և ասֆալտապատում

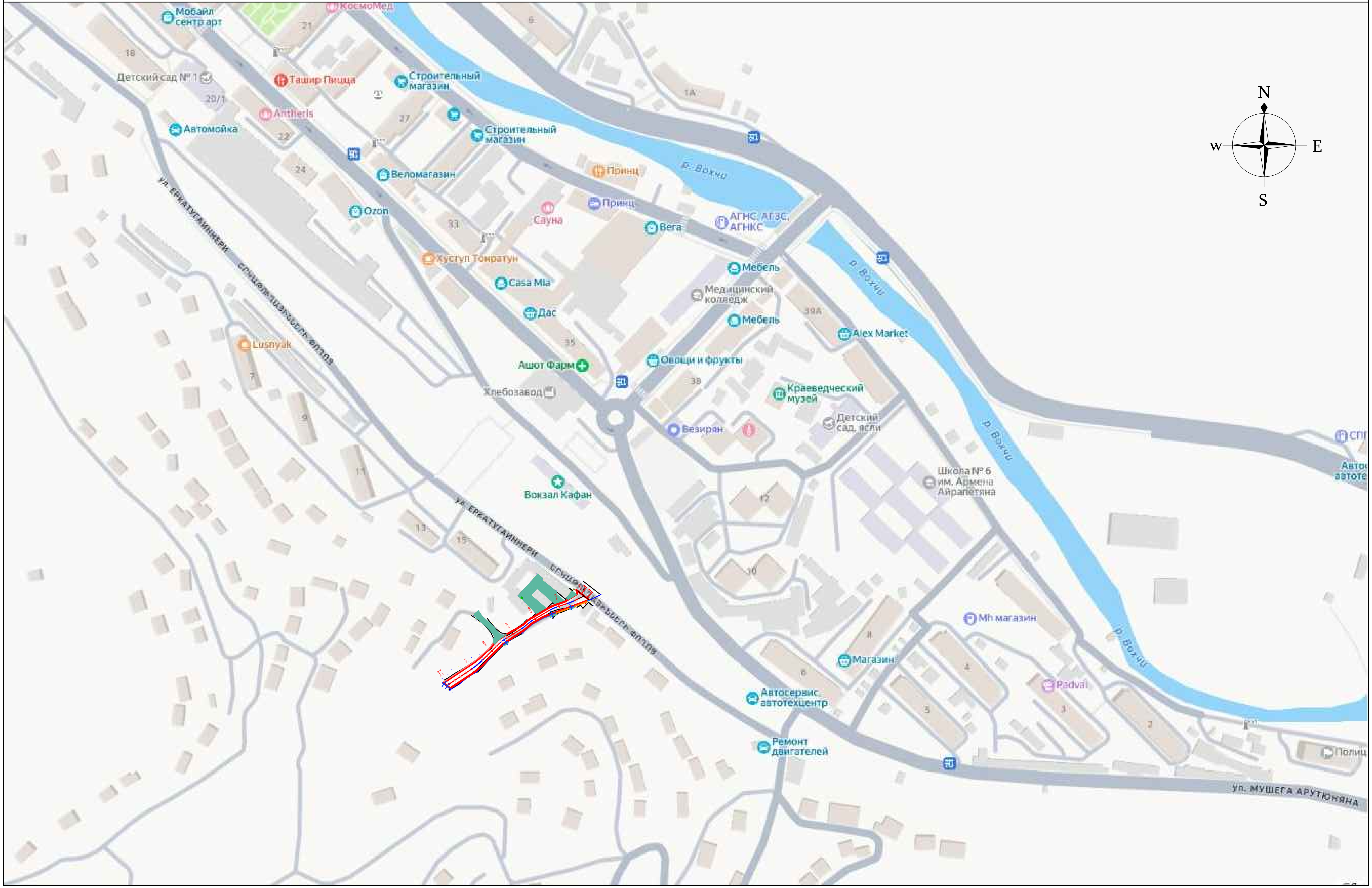

Երկաթուղայինների փողոցի 2–րդ նրբանցք տանող ճանապարհի մի հատվածի վերակառուցում և ասֆալտապատում

ԲՈՎԱՆԴԱԿՈՒԹՅՈՒՆ

Քարտեզ
Բովանդակություն
Լիցենզիա
Տեխնիկական բնութագիր
ՃՀԱ
Բացատրագիր
Պահանջվող տեխնիկական միջոցներ
Օրացուցային գրաֆիկ
Աշխատանքային ռեսուրսներ
Պահանջվող լաբարատոր փորձարկումներ

ԱՄՓՈՓԱԳՐԵՐ

1. Հողային աշխատանքների ամփոփոզիր - Ամփոփագիր 1
2. Երթևեկելի մասի վերականգնման ամփոփագիր - Ամփոփագիր 2
3. Մուտքերի և իջատեղերի ամփոփագիր - Ամփոփագիր 3
4. Բետոնե վաքերի և ջրընդունիչների ամփոփագիր - Ամփոփագիր 4
5. Համահավաք ամփոփագիր - Ամփոփագիր 5

ՀԱՎԵԼՎԱԾՆԵՐ

1. Երթևեկության կարգավորման սխեմա
2. Օբյեկտի սկզբում և վերջում տեղադրվող տիպային նշան
3. Ճանապարհային հագուստի և հենապատի կոնստրուկցիա
4. Ե/բ վաքի կառուցում

ԳԾԱԳՐԵՐ

1. Հատակագիծ: 1
2. Երկայնական կտրվածք: 2
3. Լայնական կտրվածքներ: 3-4-5

ՔԱՂԱՔԱՇԻՆՈՒԹՅԱՆ ԲՆԱԳԱՎԱՌԻ ՔԱՂԱՔԱՇԻՆԱԿԱՆ ՓԱՍՏԱԹՂԹԵՐԻ ԿԱԶՄՈՒՄ

Լիցենզիա ՔՊԼ-001679, 2-րդ դաս

ՀԱՅԱՍՏԱՆԻ ՀԱՆՐԱՊԵՏՈՒԹՅԱՆ ՔԱՂԱՔԱՇԻՆՈՒԹՅԱՆ ԿՈՄԻՏԵ

ԼԻՑԵՆԶԻԱ

ՔՊԼ-001679, 2-րդ դաս

(սերիան, համարը, դասը)

ՔԱՂԱՔԱՇԻՆԱԿԱՆ ՓԱՍՏԱԹՂԹԵՐԻ ԿԱԶՄՈՒՄ՝ ԲԱՑԱՌՈՒԹՅԱՄԲ ԿՈՆՍՏՐՈՒԿՏՈՐԱԿԱՆ ԵՎ ՃԱՐՏԱՐԱՊԵՏԱԿԱՆ ՄԱՍԵՐԻ

(քաղաքաշինության բնագավառում գործունեության տեսակը)

ՏՐՎԱԾ Է

2024-10-30, «ԻՆՖՐԱ ԴԻԶԱՅՆ» ՍՊԸ

(լիցենզիան տալու տարեթիվը, ամիսը, օրը, քաղաքաշինության գործունեության սուբյեկտի անվանումը,

ՀՀ, ԵՐԵՎԱՆ, ՔԱՆԱՔԵՌ-ԶԵՅԹՈՒՆ, ՌՈՒԲԻՆՅԱՆՑ Փ., 2/3, 50 ԲՆ.

գտնվելու վայրը՝ այդ թվում, անհատ ձեռնակատիրոջ դեպքում՝ անունը, ազգանունը և բնակության վայրը)

Գործողության ժամկետը՝ 30.10.2029թ.

(օրը, ամիսը, տարեթիվը)

ՀՍԿԻՉ ՀԱՄԱՐ՝ **UG49-5A77-E957-8161**

Սույն փաստաթուղթը տրված է բացառապես էլեկտրոնային եղանակով: Փաստաթղթի վավերականության ստուգումն ու էլեկտրոնային բնօրինակի ներբեռնումը հնարավոր է իրականացնել https://verify.e-gov.am Հայաստանի Հանրապետության պաշտոնական փաստաթղթերի վավերականության ստուգման միասնական համակարգի կայքում մուտքագրելով հսկիչ համարը կամ սքանավորելով արագ արձագանքման ծածկագիրը (QR Code):

Լիցենզիյի ներդիր ՔՊՆ-001679-09

1 / 2

ՀԱՅԱՍՏԱՆԻ ՀԱՆՐԱՊԵՏՈՒԹՅԱՆ ՔԱՂԱՔԱՇԻՆՈՒԹՅԱՆ ԿՈՄԻՏԵ

ԼԻՑԵՆԶԻԱՅԻ ՆԵՐԴԻՐ

ՔՊՆ-001679-09

(ներդիրի սերիան, համարը)

«ԻՆՖՐԱ ԴԻԶԱՅՆ» ՍՊԸ

(լիցենզավորված քաղաքաշինության գործունեության սուբյեկտի անվանումը)

ՏՐԱՆՍՊՈՐՏԱՅԻՆ ՈՒՂԻՆԵՐ (ԱՎՏՈՄՈԲԻԼԱՅԻՆ ՃԱՆԱՊԱՐՀՆԵՐ, ԵՐԿԱԹՈՒՂԱՅԻՆ ԳԾԵՐ ԵՎ ՕԴԱՆԱՎԱԿԱՅԱՆՆԵՐ, ԱՐՀԵՍՏԱԿԱՆ ԿԱՌՈՒՑՎԱԾՔՆԵՐ՝ ԿԱՄՈՒՐՋՆԵՐ, ԹՈՒՆԵԼՆԵՐ, ՈՒՂԵԱՆՑՆԵՐ, ԷՍՏԱԿԱԴԱՆԵՐ, ՀԵՆԱՊԱՏԵՐ ԵՎ ԱՅԼՆ)

(քաղաքաշինության բնագավառում գործունեության ենթատեսակը)

30.10.2024թ.

(ներդիրը տալու օրը, ամիսը, տարեթիվը)

Գործողության ժամկետը՝ 30.10.2029թ.

(օրը, ամիսը, տարեթիվը)

Ներդիրը վավերական է լիցենզիայի առկայության դեպքում

ՀՍԿԻՉ ՀԱՄԱՐ՝ **UG91-5E3F-B1A9-E957**

Սույն փաստաթուղթը տրված է բացառապես էլեկտրոնային եղանակով: Փաստաթղթի վավերականության ստուգումն ու էլեկտրոնային բնօրինակի ներբեռնումը հնարավոր է իրականացնել https://verify.e-gov.am Հայաստանի Հանրապետության պաշտոնական փաստաթղթերի վավերականության ստուգման միասնական համակարգի կայքում մուտքագրելով հսկիչ համարը կամ սքանավորելով արագ արձագանքման ծածկագիրը (QR Code):

ՏԵԽՆԻԿԱԿԱՆ ԲՆՈՒԹԱԳԻՐ-ԳՆՄԱՆ ԺԱՄԱՆԱԿԱՑՈՒՅՑ	
Նախատեսված ճանապարհների նախագծերի պատրաստման, ծախսերի գնահատման աշխատանքներ	
Ծրագրի անվանումը	**Երկաթուղայինների փողոցի 2-րդ նրբանցք տանող ճանապարհի մի հատվածի վերակառուցում և ասֆալտապատում**
Ֆինանսավորման աղբյուր	2026թ. Կապանի համայնքապետարան
Պատվիրատու	Կապանի համայնքապետարան
Աշխատանքների անվանումը	Նախատեսված ճանապարհների նախագծերի պատրաստման, ծախսերի գնահատման աշխատանքներ
Ա/ճանապարհների անվանումները և հատվածները	**Երկաթուղայինների փողոցի 2-րդ նրբանցք տանող ճանապարհի մի հատված** **200,0 մ, 800,0 քառ.մ**
Նախագծման փուլը	Աշխատանքային նախագիծ
Ճանապարհների կարգը	3-րդ կարգ
Երթևեկամասերի ծածկի տեսակը	**Սալաքար, բնահող**
Ընդհանուր դրույթներ	●Յուրաքանչյուր ճանապարհահատվածի համար նախագծանախահաշվային փաստաթղթերը պետք է կազմվեն և ներկայացվեն **<u>հայերեն և ռուսերեն լեզուներով՝</u>** հինգ թղթային օրինակով և մեկ էլեկտրոնային տարբերակով (ACAD PDFֆորմատներով, ծավալաթերթերը, ամփոփագրերը և նախահաշիվները նաև Excel ֆորմատով): ●Նախագծանախահաշվային փաստաթղթերը պետք է պատրաստված լինեն համակարգչային համապատասխան ծրագրերի կիրարման միջոցով, լինեն գունավոր և ընթեռնելի:
Հիմնական պարտականություններ և պահանջներ	**Հիմնական պարտականություններ՝** ●Ինժեներական հետազննման աշխատանքների իրականացում: ●Նախագծանախահաշվային փաստաթղթերի մշակում: ●Ճանապարհի ծրագծի սահմաններում գտնվող ստորգետնյա և վերգետնյա ինժեներական բոլոր գծերի ուսումնասիրություն, անհրաժեշտ տեխնիկական պայմանների ձեռք բերում և ճանապարհի ծրագծի իրականացմանը խոչընդոտելու, իսկ ստորգետնյա գծերի դեպքում նաև ոչ բարվոք վիճակում գտնվելու դեպքում այդ գծերի համար տալ նախագծային լուծում: Ինժեներական գծերի (նաև սարքավորումների) տեղափոխման անհրաժեշտության դեպքում դրանց տեղափոխմաննախագծի մշակում և իրավասու կազմակերպությունների հետ համաձայնեցում: ●Շինարարական աշխատանքները սկսելուց առաջ, հիմնանորոգվող տեղամասը հանձնման-ընդունման ակտի միջոցով կապալառու կազմակերպությանը հանձնում՝ տեղանքին ամրակցող նշաններով և բարձրությունների հենանիշերով: **Հետազննման վերաբերյալ պահանջներ՝** ●Ինժեներական հետազնումն իրականացնել նախագծային փաստաթղթերը մշակելու և նախագծայինլուծումները հիմնավորելու անհրաժեշտ ծավալով, ●Հետազննման ընթացքում հիմնանորոգվող ճանապարհի երկայնքով առնվազն **<u>յուրաքանչյուր 330 մետր տեղամասում, (իսկ նստվածքային տեղամասերում պարտադիր՝ առնվազն 2մ խորությամբ)</u>** կատարել հորատումներ՝ ճանապարհային պատվածքի շերտի հաստության, պատվածքի շերտի նյութերի կազմվածքի, հիմնատակի գրունտների ուսումնասիրման

	անհրաժեշտ խորությամբ և վիճակի գնահատում: ●Հետզննման ընթացքում իրականացնել հիմնանորոգվող տեղամասի առկա վիճակի տեսանկարահանում: **Նախագծերի նկատմամբ պահանջներ** ●Նախագծային փաստաթղթերի կազմը, բովանդակությունը և նախագծային լուծումները պետք է համապատասխանեն ՀՀ-ում գործող նորմատիվատեխնիկական փաստաթղթերով և նորմատիվ իրավական ակտերով սահմանված պահանջներին: ●Նախագծերի մեջ պետք է նախատեսել առնվազն հետևյալ աշխատանքները՝ **√ Հողային պաստառի վերականգնում/վերակառուցում/ կառուցում(ըստ անհրաժեշտության),** **√ Հենապատերի վերականգնում /վերակառուցում/ կառուցում (ըստ անհրաժեշտության),** **√ Ճանապարհային պատվածքի վերականգնում /վերակառուցում/ կառուցում (ըստ անհրաժեշտության),** **√ Մայթերի նորոգում, բազալտե եզրաքարերի տեղադրում (ըստ անհրաժեշտության),** **√ Ջրահեռացման համակարգերի վերականգնում /վերակառուցում/,** **√ Արհեստական կառուցվածքների վերականգնում /վերակառուցում/ կառուցում(ըստ անհրաժեշտության),** **√ Ճանապարհի կահավորում,** **√ Անվտանգության տարրերի, ինչպես նաև սև կետերի շտկման համար անհրաժեշտ միջոցառումների իրականացում:** **Նախագծերի կազմի նկատմամբ պահանջներ՝** ●Նախագծանախահաշվային փաստաթղթերը պետք է կազմվեն ՀՀ քաղաքաշինության նախարարի 2017 թվականի սեպտեմբերի 11-ի N128-Ն հրամանով սահմանված պահանջներին համապատասխան և պետք է ներառեն՝ √ Բացատրագիր (որն իր մեջ կներառի հիմնանորոգվող տեղամասի վիճակի, հետզննման արդյունքների՝ այդ թվում նաև գոյություն ունեցող ճանապարհային պատվածքի շերտի հաստության, գոյություն ունեցող ճանապարհային պատվածքի շերտերի նյութերի կազմվածքի,հիմնատակի գրունտների վիճակի հետազոտությունների և նախատեսվող աշխատանքների վերաբերյալ, անհրաժեշտ լաբորատոր փորձարկումների քանակը, տարածաշրջանի քարտեզ՝ նշելով այն հատվածը, որտեղ իրականացնելու են շինարարական աշխատանքներ, նախատեսվող աշխատանքների իրականացման համար պահանջվող մեքենա-մեխանիզմների և ինժեներատեխնիկական մասնագիտական խմբի կազմը), √ Ինժեներաերկրաբանական եզրակացություն (որն իր մեջ կներառի տեղեկատվություն՝ կլիմայի, ռելիեֆի, շրջանի սեյսմիկ և բնահողերի սեյսմիկ հատկությունների, բնահողերի տեսակները ըստ փխրեցման կարգի, ջրաբանությունը և ջրաերկրաբանությունը, տեղական ինքնակառավարման մարմնի ղեկավարի հետ համաձայնեցված պահուստի, լցակույտի և շինարարական աղբի տեղերի, օգտագործվող հանքանյութերի հանքերի տեղերի վերաբերյալ), √ Գծագրեր (որոնք կներառեն՝ տախեոմետրական հանույթի հատակագիծը, այդ թվում՝ հենանիշերը իրենց կոորդինատներով, ճանապարհի երկայնքով կտրվածքը,

	լայնական կտրվածքներ՝ յուրաքանչյուրը 20մ հեռավորության վրա, սակայն հաշվի առնելով տեղանքի իրադրությունը նշված հեռավորությունը կարող է փոփոխվել, կահավորման և ջրահեռացման հատակագիծը, ճանապարհային պատվածքի կոնստրուկցիայի գծագրեր՝ բոլոր տիպերի համար կախված հարակից տարրերից), ✓ Նախատեսվող արհեստական կառուցվածքների գծագրեր (որոնք կներարեն ծավալների մասնագրերը), ✓ Տիպային գծագրեր (որոնք կներառեն՝ նախագծվող ընդգրկվող կառուցվածքների, նախատեսվող աշխատանքների և երթևեկության կազմակերպման սխեմաներ, այդ թվում՝ շինարարության ընթացքում աշխատանքային տեղամասերը լուսազդանշանային առկայծող լապտերներով կահավորելուսխեման և այլն), ✓ Ամփոփագրեր (որոնք կներառեն հողային աշխատանքներ՝ ըստ գրունտների կարգի, դրանց մշակման,տեղափոխման մեխանիզմների աաշխատանքի տեսակի, երթևեկելի մասի նորոգման՝ ըստ ծածկիկոնստրուկտիվ առանձին շերտերի և աշխատանքի տեսակի, կամրջի կոնստրուկտիվ տարրերի նորոգման՝ ըստ աշխատանքի տեսակի, կահավորման և անվատանգության տարրերի՝ ըստ աշխատանքիտեսակի, արհեստական կառուցվածքների՝ ըստ աշխատանքի տեսակի ամփոփագրեր), ✓ Համահավաք ամփոփագրեր, ✓ Նախահաշվի հիման վրա կազմված ծավալաթերթ-նախահաշիվ, որի յուրաքանչյուր աշխատանքի միավորի արժեքը կներառի ՀՀ քաղաքաշինական նորմատիվ փաստաթղթերով սահմանված բոլոր ծախսերը, շահույթը, ինչպես նաև բոլոր տուրքերը, վճարները և հարկերը՝ առանց նախատեսված վերադարձի գումարի, կնքված և ստորագրված նախագծողի կողմից (այդ թվում հաշվի առնելով չնախատեսված աշխատանքների և ծախսերի 50%), ✓ Նախահաշիվ (որն իր մեջ կներառի ամփոփ, օբեկտային և տեղային նախահաշիվ): **Համաձայնեցումներ՝** ●Նախագծային փաստաթղթերը համաձայնեցնել ՀՀ ոստիկանության «Ճանապարհային ոստիկանություն» ծառայության հետ, ●Համայնքների վարչական սահմաններում առաջարկվող նախագծային լուծումները համաձայնեցնել տեղական ինքնակառավարման մարմինների ղեկավարների հետ, ●տեղական ինքնակառավարման մարմինների ղեկավարների հետ համաձայնեցնել պահուստի, լցակույտի և շինարարական աղբի տեղերը, ●կոմունիկացիաների (ջրագծի, գազատարի, կապի մալուխի և այլնն)տեղափոխում նախատեսելու դեպքում նախագիծը համաձայնեցնել իրավասու շահագրգիռ մարմինների հետ:
Նորմատիվային պահանջներ	●Ինժեներական հետազննումն իրականացնել ՀՀՇՆ I-2.01-99 շինարարական նորմերով և ГОСТ 32836-2014-ի, ГОСТ 33179-2014-ի ստանդարտներով սահմանված պահանջների համաձայն: ●Ինժեներաերկրաբանական հետազննումն իրականացնել ГОСТ 32868-2014-ի ստանդարտով սահմանված պահանջների և ՀՀ-ում գործող այլ գերատեսչական նորմատիվ իրավական փաստաթղթերի համաձայն:

	●Տեղագրագեոդեզիական հետազննումն իրականացնել ГОСТ 32869-2014-ի և ստանդարտով սահմանված պահանջների և ՀՀ-ում գործող այլ գերատեսչական նորմատիվ իրավական փաստաթղթերին համաձայն: ●Նախագծային փաստաթղթերը մշակել ՀՀՇՆ IV-11.05.02-99, ՇՆուԿ 2.05.03-84 «Կամուրջներ և խողովակներ» շինարարական նորմերով, ՄՄ ՍԿ 014-2011 մաքսային միության տեխնիկական կանոնակարգով սահմանված պահանջների համաձայն: ●ՀՀ Քաղաքաշինության կոմիտեի նախագահի 2020թ դեկտեմբերի 29-ի N 105-Ն հրամանով հաստատված մեթոդական ուղեցույցներով սահմանված պահանջների համաձայն: ●Ճանապարհի կահավորումն իրականացնել ՀՀ կառավարության 10,01,2008թ,-ի թիվ 113-Ն որոշմամբ սահմանված կարգի համաձայն: ●Նախահաշիվը կազմել ՀՀ կառավարության 23,06,2011թ,-ի թիվ 879-Ն որոշմամբ սահմանված կարգի համաձայն: ●Նախագծային փաստաթղթերի աշխատանքային գծագրերը մշակել ГОСТ 21.701-2013, ГОСТ 21.101-97, ГОСТ 21.501-93 ստանդարտներով սահմանված կանոնների և ՀՀ-ում գործող գերատեսչական այլ նորմատիվային փաստաթղթերի համաձայն:

Ծառայության մատուցման ժամկետը	
սկիզբը	**ավարտը**
Ֆինանսական միջոցներ նախատեսվելու դեպքում կողմերի միջև կնքվող համաձայնագրի ուժի մեջ մտնելուց հետո	Նախագծանախահաշվային փաստաթղթերի կազմման ծառայությունների մատուցման ավարտը՝ 70 (յոթանասուն) օրից, հաշված պայմանագրով նախատեսված ծառայությունների մատուցման մեկնարկի օրվանից:

ՁԼ N 1-2

PMAC-455A-FDFF-E672

Փաստաթղթի վավերականության ստուգումն ու էլեկտրոնային բնօրինակի ներբեռնումը հնարավոր է իրականացնել https://verify.e-gov.am կայքում։

ՀԱՅԱՍՏԱՆԻ ՀԱՆՐԱՊԵՏՈՒԹՅՈՒՆ
ՍՅՈՒՆԻՔԻ ՄԱՐԶ
ԿԱՊԱՆ ՀԱՄԱՅՆՔ
ՆԱԽԱԳԾՄԱՆ ԹՈՒՅԼՏՎՈՒԹՅՈՒՆ
(ՃԱՐՏԱՐԱՊԵՏԱՀԱՏԱԿԱԳԾԱՅԻՆ ԱՌԱՋԱԴՐԱՆՔ)

N ՆԹ-10697-25 26.11.2025թ.

Օբյեկտ **Վերակառուցում, ՀՀ Սյունիքի մարզ, Կապան համայնք, Կապան քաղաք, Երկաթուղայինների փողոցի 2-րդ նրբանցք տանող ճանապարհի մի հատվածի վերակառուցում և ասֆալտապատում,**

(օբյեկտի անվանումը, կառուցում, վերակառուցում, ուժեղացում վերականգնում, գործառնական նշանակության փոփոխություն)

200,0 մ, 800,0 քառ.մ

(հակիրճ բնորոշումը, հզորությունը)

նախագծման փուլերը՝ աշխատանքային նախագիծ, ռիսկայնության աստիճանը՝ III նախագծային փաստաթղթերի մշակման համար։

(ռիսկայնության աստիճանը (կատեգորիան) նախագծման փուլերը և այլն)

Գտնվելու վայրը **ՀՀ Սյունիքի մարզ, Կապան համայնք, Կապան քաղաք, Երկաթուղայինների փողոց 2-րդ նրբանցք տանող ճանապարհի մի հատված,**

(մարզի, համայնքի, փողոցի անվանումները, շենքի համարը, հողամասի ծածկագիրը)

Կառուցապատող **«ՀԱՅԱՍՏԱՆԻ ՀԱՆՐԱՊԵՏՈՒԹՅԱՆ ՍՅՈՒՆԻՔԻ ՄԱՐԶԻ ԿԱՊԱՆԻ ՀԱՄԱՅՆՔԱՊԵՏԱՐԱՆԻ ԱՇԽԱՏԱԿԱԶՄ»**

(կազմակերպության անվանումը, գտնվելու վայրը, ֆիզիկական անձի անունը, ազգանունը, բնակության վայրը, հեռախոսահամարը, էլեկտրոնային հասցեն)

Առաջադրանքի տրամադրման հիմքը՝ **ԱՆՇԱՐԺ ԳՈՒՅՔԻ ՆԿԱՏՄԱՄԲ ԻՐԱՎՈՒՆՔՆԵՐԻ ՊԵՏԱԿԱՆ ԳՐԱՆՑՄԱՆ ՎԿԱՅԱԿԱՆ՝**

(կառուցապատման նպատակով ՀՀ օրենսդրությամբ սահմանված կարգով հողամասի տրամադրման, անշարժ գույքի փոփոխման իրավունքը հաստատող անհրաժեշտ փաստաթղթերը)

Առաջադրանքի գործողության ժամկետը **մինչև 26.05.2027թ.**

(N 1 հավելվածի 32-րդ կետին համապատասխան)

ՆԱԽԱԳԾՎՈՂ ՀՈՂԱՄԱՍԻ ԲՆՈՒԹԱԳԻՐԸ

(աստղանիշով (*) նշված դրույթների գրաֆիկական արտացոլումը տրամադրվում է կից ներկայացվող ամփոփ սխեմայով՝ Մ 1:500)

1. Հողամասը գտնվում է — բնակավայրերի նշանակության ընդհանուր օգտագործման հողերում

(հողամասի դիրքը քաղաքաշինական միջավայրում, դրա նպատակային և գործառնական նշանակությունը)

2. (*) Հողամասի չափսերը

(հողամասի սահմանները՝ կոորդինատային նշահարմամբ, մակերեսը(հա))

3. Հողամասի առկա վիճակը — կառուցապատված

(ռելիեֆի բնութագիրը, շենքերի (այդ թվում՝ քանդման ենթակա) առկայությունը, (օգտագործումը, նշանակությունը, հարկայնությունը, շինարարական նյութերը և այլն), կանաչապատումը, բարեկարգումը և այլն)

4. (*) Տրանսպորտային պայմանները — առկա են

(Ճանապարհների առկայությունը, երկաթուղային տրանսպորտի մոտեցումները և այլն)

5. (*) Ինժեներական ցանցեր և սարքավորումներ (ջրամատակարարման, կոյուղու, գազամատակարարման, տաք ջրի մատակարարման, էլեկտրամատակարարման, էլեկտրոնային հաղորդակցության համակարգեր)	համաձայն ներկայացված սխեմայի (նախագծվող հողամասով կամ կից տարածքով անցնող ինժեներական ենթակառուցվածքները, այդ թվում՝ ստորգետնյա)
6. (*) Կից հողամասեր	ավտոտնակներ, զբաղեցված և ազատ տարածքներ, անհատական բնակելի տներ (կից հողօգտագործումների անվանումը և դրանց սահմանները՝ համաձայն ներկայացված սխեմայի)
7. Բնության հատուկ պահպանվող և (կամ) պատմամշակութային հուշարձանների տարածքներ (պահպանական գոտիներ)	չկան (հուշարձանի անվանումը)
8. (*) Հատակագծային սահմանափակումներ	համաձայն ներկայացված սխեմայի (տեղանքում գործող արտադրական, պաշտպանվող օբյկտների, ինժեներարանսպորտային ենթակառուցվածքների և այլ օբյեկտների նկատմամբ սահմանափակումները, այդ թվում՝ սերվիտուտները)

Ն Ա Խ Ա Գ Ծ Ա Յ Ի Ն Պ Ա Հ Ա Ն Ջ Ն Ե Ր Ը

(աստղանիշով (*) նշված դրույթների գրաֆիկական արտացոլումը տրամադրվում է կից ներկայացվող ամփոփ սխեմայով՝ Մ 1:500)

9. Ճարտարապետահատակագծային պահանջներ	մշակել համայնքի Կապան քաղաքի Երկաթուղայինների փողոցի 2-րդ նրբանցք տանող ճանապարհի մի հատվածի՝ ճանապարհային պատվածքի վերականգնման /վերակառուցում/ կառուցման (ըստ անհրաժեշտության հենապատերի վերականգնման /վերակառուցում/ կառուցման (ըստ անհրաժեշտության), ջրահեռացման համակարգերի վերականգնման /վերակառուցում/ (ըստ անհրաժեշտության), ճանապարհի կահավորման, անվտանգության տարրերի, ինչպես նաև սև կետերի շտկման համար անհրաժեշտ միջոցառումների իրականացման, վերակառուցման և ասֆալտապատման նախագիծ (ելնելով Հայաստանի Հանրապետության օրենսդրության և նորմատիվատեխնիկական փաստաթղթերի պահանջներից, առկա քաղաքաշինական ծրագրային փաստաթղթերի դրույթներից կամ դրանց բացակայության դեպքում՝ կազմավորված (կազմավորվող) քաղաքաշինական միջավայրի պայմաններից, առաջարկություններ ճակատների ձևավորման, տանիքների, արտաքին դռների, պատուհանների համամասնությունների և գունային լուծումների վերաբերյալ)
9.1.(*) օբյեկտի հեռավորությունը կարմիր գծից (մետր)	
9.2.(*) հեռավորությունը հարևան հողակտորներից (օբյկտներից) (մետր)	համաձայն ներկայացված սխեմայի
9.3.(*) թույլատրելի բարձրությունը (մետր)	 սահմանային հարկայնության բարձրությունը գերազանցող շենքերի և շինությունների նախագծման դեպքում՝ ՀՀՇՆ II-6.02-2006 «Սեյսմակայուն շինարարություն. Նախագծման նորմեր» շինարարական նորմերով սահմանված պահանջների ապահովման (հատուկ հաշվարկային մեթոդներ, սեյսմակայունության բարձրացման միջոցառումներ և այլն)
9.4. կառուցապատման խտության գործակիցը (կառույցի, (կառույցների) ընդհանուր մակերեսի հարաբերությունը հողամասի մակերեսին)	
9.5. կառուցապատման տոկոսը (կառուցապատվող (անջրանցիկ) տարածքի հարաբերությունը հողամասի տարածքին՝ տոկոսներով) (%)	
9.6 կանաչապատման տոկոսը (կանաչապատ տարածքի հարաբերությունը հողամասի մակերեսին՝ տոկոսներով՝ (%))	
9.7 այլ պահանջներ	

10. Հողամասում գտնվող շենքերի ու շինությունների քանդման կամ տեղափոխման (ապամոնտաժման) պայմանները և աշխատանքների հերթականությունը

11. Ստորգետնյա, կիսանկուղի և առաջին հարկերի տարածքների օգտագործման պայմանները

12. (*) Ինժեներական ցանցեր և սարքավորումներ

12.1 (*) ջրամատակարարում կոյուղի, տաք ջրի մատակարարում

(համաձայն մատակարարող կազմակերպության տեխնիկական պայմանների)

12.2 (*) Էլեկտրամատակարարում

(համաձայն մատակարարող կազմակերպության տեխնիկական պայմանների)

12.3. (*) գազամատակարարում

(համաձայն մատակարարող կազմակերպության տեխնիկական պայմանների)

12.4. (*) Էլեկտրոնային հաղորդակցություն մալուխատար կոյուղու (ներառյալ դիտահորը) տեղադիրքը

(համաձայն N 1 հավելվածի 57-րդ կետի 2-րդ ենթակետով սահմանված ելակետային տվյալների)

12.5. թույլ հոսանքներ

12.6. աղբահանություն — «Կապան համայնքի կոմունալ ծառայություն» ՀՈԱԿ պայմանագիր

13. Տարածքի ինժեներական նախապատրաստում — կազմակերպված ջրահեռացում

(ռելիեֆի կազմակերպման, ջրահեռացման, ինժեներական պաշտպանության միջոցառումները)

14. Բարեկարգում — տարածքի բարեկարգում, ասֆալտապատում

(լանդշաֆտային պլանավորման վերաբերյալ պահանջները, կանաչապատում, ճարտարապետական փոքր ձևեր, ցանկապատում, գովազդ և այլն)

15. Շինարարական նյութեր — խիճ, ասֆալտբետոն, բիտում և այլ շինարարական նյութեր

(շինարարական նյութերի օգտագործման առաջարկությունները տանիքների, ճակատների լուծումների, արտաքին դռների, պատուհանների վերաբերյալ)

16. Պաշտպանական կառույցներ

(արտակարգ իրավիճակներում մարդկանց և օբյեկտների պաշտպանության միջոցառումները)

17. Հակահրդեհային պահանջներներ — համաձայն գործող հակահրդեհային նորմերի

(հակահրդեհային անվտանգության ապահովման միջոցառումները)

18. Հաշմանդամների և բնակչության սակավաշարժ խմբերի պաշտպանության միջոցառումներ — համաձայն ՀՀՇՆ 23-101-2017թ. նորմերի

19. Շրջակա միջավայրի պահպանում — շին.աղբը կազմակերպված տեղափոխել 11,2 կմ հեռավորության վրա՝ աղբավայր

(շրջակա միջավայրը վտանգավոր ազդեցությունից բացառելու միջոցառումները)

20. Շինարարության կազմակերպում — սահմանափակել շին. տարածքը, կազմել աշխատանքների իրականացման ժամանակացույց

(առաջարկություններ շինարարության հետ կապված անբարենպաստ ազդեցության բացառման, քաղաքային տնտեսության և տրանսպորտի անխափան աշխատանքի ապահովման վերաբերյալ)

21. Առաջադրանքի գործողության ժամկետը և նախագծի մշակման փուլերը — մինչև 26.05.2027թ., նախագծման փուլերը՝ աշխատանքային նախագիծ,

(նշվում են առաջադրանքի գործողության ժամկետը և նախագծի մշակման փուլերը)

Լ Ր Ա Ց Ո Ւ Ց Ի Չ   Պ Ա Յ Մ Ա Ն Ն Ե Ր Ը

22. Նախագծային փաստաթղթերի փորձաքննությանը ներկայացվող պահանջներ — Պարզ փորձաքննություն հարկավոր է

(Հայաստանի Հանրապետության օրենսդրությամբ սահմանված փորձաքննության տեսակը կամ նախագծողի երաշխավորագիրը՝ հղում կատարելով համապատասխան իրավական ակտին)

23. Միջանկյալ համաձայնեցում — Կապանի համայնքապետարան

(իրավասու մարմնի կամ Հայաստանի Հանրապետության օրենսդրությամբ նախատեսված դեպքերում շահագրգիռ մարմինների հետ էսքիզային նախագծի նախնական համաձայնեցում, նշվում է նաև առաջադրանքի փոփոխման հնարավորոջությունը՝ N 1 հավելվածի 87-րդ կետով նախատեսված դեպքում)

24. Հասարակական քննարկումներ

(Հայաստանի Հանրապետության օրենսդրությամբ սահմանված դեպքում և կարգով)

25. Համաձայնեցումների կամ Մասնագիտական եզրակացությունների ստացում

(Նշվում են տվյալ օբյեկտի համաձայնեցման օրենքով սահմանված պահանջները՝ հուշարձանների ու բնության պահպանության և այլ լիազորված մարմինների հետ, ինչպես նաև N 1 նավելվածի 56-րդ կետով սահմանված դեպքերում՝ ինժեներական ենթակառուցվածքի սեփականատիրոջ (օգտահործողի) հետ)

26. Փոստային բաժանորդային պահարանների տեղադրում

(Նշվում են տվյալ օբյեկտի համաձայնեցման օրենքով սահմանված պահանջները՝ հուշարձանների ու բնության պահպանության և այլ լիազորված մարմինների հետ, ինչպես նաև N 1 նավելվածի 56-րդ կետով սահմանված դեպքերում՝ ինժեներական ենթակառուցվածքի սեփականատիրոջ (օգտահործողի) հետ)

27. Քաղաքաշինական կանոնադրությամբ ամրագրված լրացուցիչ պայմաններ

28. Այլ պայմաններ

ՀԱՅԱՍՏԱՆԻ ՀԱՆՐԱՊԵՏՈՒԹՅԱՆ ԿԱՊԱՆ ՀԱՄԱՅՆՔԻ ՂԵԿԱՎԱՐ՝

ԳԵՎՈՐԳ ՓԱՐՍՅԱՆ

(ստորագրությունը, անունը, ազգանունը)

ԲԱՑԱՏՐԱԳԻՐ

1. Ներածություն

Սույն նախագծով նախատեսված է ՀՀ Սյունիքի մարզի Կապան համայնքի Կապան քաղաքի Երկաթուղայինների փողոցի 2–րդ նրբանցք տանող ճանապարհի մի հատվածի վերակառուցում և ասֆալտապատման աշխատանքների նախագիծը:

Նախագիծը կազմվել է ըստ Կապանի համայնքապետարանի տրված ճարտարապետահատակագծային առաջադրանքի և N70 եռակողմ պայմանագրի կնքված «ԻՆՖՐԱ ԴԻԶԱՅՆ» ՍՊԸ-ի, «Զանգեզուրի պղնձամոլիբդենային կոմբինատ» բարեգործական հիմնադրամի և Կապանի համայնքապետարանի կողմից:

Նախագծային փաստաթղթեր կազմելիս օգտագործվել են ՀՀ-ում գործող նորմատիվ-իրավական ակտերը, ՀՀՇՆ-երը և ԳՕՍՏ-երը:

Վերակագնվող տեղամասը գտնվում է Կապան քաղաքի Երկաթուղայինների փողոցի 2–րդ նրբանցքi սկզբնամասում: Ընդհանուր երկարությունը կազմում է 122գծ.մ:

Ներկայացված տեղամասի հետախուզական աշխատանքները իրականացվել են 2024թ.-ի մայիս ամսին: Կոորդինատային համակարգը՝ WGS-84 (ARMREF02-ARMWGS), բարձունքային համակարգը՝ Բալթիան 1977թ.: Հորիզոնականների անկումը՝ 1.0մ:

Գոյություն ունեցող ճանապարհի նկարագրությունը

Հողային պաստառը և ճանապարհային պատվածքը գտնվում են ոչ բավարար վիճակում: Երթևեկային մասի ա/բ պատվածքը ընդհանրապես բացակայում է, առկա են բազմաթիվ փոսեր, որոնք լցված են գրունտով: Լայնական թեքությունը չի համապատասխանում նորմերի պահանջներին, բացակայում է ճանապարհի երթևեկելի մասից ջրահեռացումը:

Կողնակները և հողային պաստառի շեպերը քայքայված են, կողնակները ցածր են կամ լայնական թեքությունը չի համապատասխանում նորմերի պահանջներին կամ ընդհանրապես բացակայում են:

Անմխիթար վիճակում են նաև երթևեկության կազմակերպման ու անվտանգության տարրերը, ճանապարհային նշանները չկան, բացակայում է նաև գծանշումը:

2. Տեխնիկական պայմանները

Նախագծային աշխատանքները կատարելուց ղեկավարվել է ՀՀ քաղաքաշինության կոմիտեի նախագահի հրամաններով հաստատված 12.12.2022թ N28-Ն ՀՀՇՆ 32-01-2022 «Ավտոմոբիլային ճանապարհներ», 08.07.2022թ N16-Ն ՀՀՇՆ 40-01.03-2022 «Կոյուղի. Արտաքին ցանցեր և կառուցվածքներ», 21.06.2022թ N12-Ն ՀՀՇՆ 30-02-2022 «Տարածքի բարեկարգում» շինարարական նորմերով և 2020 թվականի դեկտեմբերի 29-ի «Հայաստանի Հանրապետության մարզերի համայնքներում (այդ թվում բնակավայրերում) ոչ տարանցիկ, տեղական նշանակության ավտոմոբիլային և ներհամայնքային ճանապարհների ու փողոցների երթևեկելի մասի և մայթերի սալարկման, խճապատման և բարեկարգման աշխատանքների կատարման մեթոդական ուղեցույցը հաստատելու մասին> N105-Ն հրամանով: Նախագիծը կատարվել է AutoCad և Civil3D համակարգչային ծրագրերով:

Նախագծային աշխատանքներն իրականացվել են համաձայն գործող նորմերի և տիպային նախագծերի՝ պահպանելով գոյություն ունեցող ճանապարհի պարամետրերը: Նախագծում ընդունված են ա/ճ պարամետրերը(ըստ առաջադրանքի)՝

- *Երթևեկային մասի լայնությունը տարբեր է, քանի որ տվյալ ճանապարհահատվածը գտնվում է խիտ բնակեցված բնակավայրում, բոլոր կողմերից գտնվում են բնակելի տներ, ցանկապատեր, պարիսպներ, իսկ երթևեկելի մասը բավականին նեղ : Ըստ առաջադրանքի և պատվիրատուի պահանջի հնարավորինս պատվածքը լայնցվել է կպնելով գոյություն ունեցող տներին և պարիսպներին:*

Հիմնվելով գեոդեզիական ակնադիտական, երկրաբանական, շրջակա միջավայրի պահպանության միջոցառումների ուսումնասիրությունների վրա՝ նախագծով նախատեսվում է իրականացնել հետևյալ հիմնական աշխատանքները՝

- *Կատարել քանդման աշխատանքներ*
- *Կառուցել եզրաքարերը*

- *Տեղադրել երթևեկելի մասի շերտը*
- *Կառուցել կողնակները*
- *Կառուցել ջրահեռացման վաքեր:*

3. Հատակագիծ և երկայնական կտրվածք

Նախագծվող ճանապարհների հատակագիծը և երկայնական պրոֆիլը համարյա փոփոխության չեն ենթարկվել, փոփոխվել է որոշ հատվածներում ջրահեռացման ավելի արդյունավետ կազմակերպման համար:

Նախագծվող ճանապարհահատվածի երկարությունը 0.122կմ:

Ճանապարհի հատակագիծը անցնում է գոյություն ունեցող ճանապարհով:

Հատակագծում շրջադարձի անկյունները նշահարված են շրջանային կորերով:

Հատակագծում տեղամասը ունի հետևյալ ցուցանիշները.

- *Տեղամասի երկարությունը 0.122մ*
    - *Շրջադարձի անկյունների քանակը՝ 6 հատ.*

Ոլորոյնության գործակիցը -0.16

Երկայնական կտրվածքը կազմված է տեղանքի բարձրության պայմանական նիշերով:

Երկայնական կտրվածքում էական փոփոխություն չի կատարվել:

Երկայնական կտրվածքում առավելագույն թեքությունը կազմում է 315‰, իսկ մինիմումը՝ 120‰:

4. Հողային պաստառ

Նախագծում ընդունված հողային պաստառի կոնստրուկցիան և տիպերը բավարարում են գործող տեխնիկական նորմերին և պայմաններին:

Տեղանքի ռելիեֆի պայմաններից և բնահողերի բնութագրից ելնելով՝ հողային պաստառի կայունությունը հնարավոր է ապահովել կառուցման կանոնների ու ջրահեռացման պահանջների պահպանման դեպքում:

- *Երթևեկային մասի լայնությունը՝ 3.6-6.0մ*

Երթևեկելի մասի լայնական թեքությունը ընդունված է 12‰ :

Բոլոր աշխատանքները ամփոփված են համապատասխան ամփոփագրերում:

5. Իջատեղեր և մուտքեր

Հիմնանորոգվող ճանապարհը հատում է բազմաթիվ իջատեղեր, ինչպես նաև բնակավայրում մուտքեր և փողոցներ:

Հատող իջատեղերում և մուտքերում նախատեսված է իրականացնել պատվածք 2.6-9.0գծ.մ երկարություններով:

Իջատեղերում և մուտքերում ճանապարհային պատվածքը նախատեսված է իրականացնել հետևյալ կառուցվածքով.

- *Հատիկավոր ենթահիմք (Ավազակոպճային շերտ), ГОСТ 23735-14, Группа Ж17 - h=10սմ*
- *Չափազատված խճային հիմք (բիտումի տարածումով 4.12տ/1000մ2/), ՀՀՇՆ 32-01-2022 և СБОРНИК 27, - h=12սմ*
- *Բ տիպի II մակնիշի Խիտ մանրահատիկ ա/բ ГОСТ 9128-2013 Աղյուսակ 3, - h=4սմ*

Ուղիներում և մուտքերում անհրաժեշտության դեպքում նախատեսված են տեղադրել մետաղական խողովակներ: Սակայն տվյալ ճանապարհահատվածում դրա անհրաժեշտությունը չկա:

Անհրաժեշտ աշխատանքների ծավալները ներկայացված են համապատասխան ամփոփագրերում:

6. Ճանապարհային պատվածք

Ճանապարհային հագուստի վերակառուցման համար նախատեսված իրականացնել հետևյալ կառուցվածքով.

- *I շերտ, Բ տիպի II մակնիշի Խիտ մանրահատիկ ա/բ h=5սմ, մ2, ГОСТ 9128-2013 Աղյուսակ 3*

- *II շերտ, Չափազատված խճային հիմք (բիտումի տարածումով 4.12տ/1000մ2/), h=15սմ, մ2, ГОСТ 9128-2013 Աղյուսակ 3,*
- *IIIշերտ, Հատիկավոր ենթահիմք (Ավազակոպճային շերտ), h=10սմ, մ2, ГОСТ 23735-14, Группа Ж17*

Ճանապարհային պատվածքի ընդհանուր մակերեսը կազմում է 620.4մ2

Ճանապարհի երթևեկելի մասը պահպանվել է մաքսիմալ հնարավորինս լայն, պատվածքի եզրը հնարավորինս մոտեցվել է ցանկապատերին, պարիսպներին և բնակելի տներին, որպեսզի բնակավայրի ներսում չառաջանան զրունյային մակերևույթներ, անցքեր, որոնք հանդիսանան հետագայում պատվածքի քայքայման պատճառ:

7. Ջրահեռացում

Վերանորոգվող ճանապարհահատվածում ջրահեռացումը իրականացվում է մակերևույթային և ե/կ վաքերի միջոցով: Այնուհետև անձրևաջրերը հեռանում են դեպի Երկաթուղայիններ փողոցում գտնվող գոյություն ունեցող ջրընդունիչը:

Ճանապարհ թեքությունները բավականին թեք են, որը հանդիսանում է բնակավայրից անձրևաջրերի արագ հեռացման նախապայման: Մանրամասն տրված են գծագրերում և մասնագրերում:

Անհրաժեշտ աշխատանքների ծավալները ներկայացված են համապատասխան ամփոփագրերում:

8. Ճանապարհային նշաններ

Երթևեկության կազմակերպման և անվտանգության նպատակով նախատեսված են ճանապարհային նշանների տեղադրում 1 հատ:

Նշանները նախատեսված են համապատասխան գործող ԳՕՍՏ Ռ 52290-2004 պետական ստանդարտի:

9. ԱՄՑ չափանիշի փորձարկում

Ըստ ՀՀ կառավարության 2016թ-ի սեպտեմբերի 29-ի նիստի թիվ 38 արձանագրային որոշման անհրաժեշտ է կազմել մեթոդաբանություն ծածկի որակի գնահատման ընթացքում անհարթության միջազգային ցուցչի (ամց) չափանիշի փորձարկում: Ծածկը գնահատելու ամենակարևոր պայմաններից մեկը երթևեկելու որակն է: Ճանապարհի անհարթության կամ հարթության ստուգումներն իրականացվում են ծածկի վիճակը մշտադիտարկելու համար՝ նոր և վերանորոգված ծածկով երթևեկելու որակը գնահատելու նպատակով:

Անհարթության աստիճանի փոփոխությունը զգալի ազդեցություն ունի տնտեսական արդյունքների վրա: ԱՄՑ-ի չափումը թույլ է տալիս.

1) Իրականացնել օբյեկտիվ ծախսեր-օգուտներ վերլուծություն՝ սահմանափակ կապիտալ ռեսուրսների բաշխումն օպտիմալացնելու նպատակով:

2) Գնահատել ծրագրի փաստացի վերջնարդյունքները և դրանք համեմատել ակնկալվող վերջնարդյունքների հետ:

4. Հարթ ծածկերն ապահովում են հարմարավետություն, ստեղծում են տրանսպորտային միջոցների՝ ճանապարհով ավելի արդյունավետ շարժի հնարավորություն, բարձրացնում են երթևեկության օպտիմալ արագությունները, պահպանում են երթևեկության հոսքը, կրճատում են անվտանգության հետ կապված ռիսկերն օգտագործողների և նրանց տրանսպորտային միջոցների համար, ինչպես նաև կարող են բարձրացնել վառելիքի ծախսի արդյունավետությունը՝ ճանապարհն օգտագործողների համար հանգեցնելով երթևեկելու ավելի ցածր ծախսերի:

Անհարթության միջազգային ցուցանիշը (ԱՄՑ) պրոֆիլի տատանումների մաթեմատիկական բացարձակ գումարն է, որը նկարագրում է տրանսպորտային միջոցների վիբրացիա առաջացնող՝ ծածկի անհարթությունը:

ԱՄՑ-ի արժեքն սովորաբար ստացվում է հատուկ սարքավորման միջոցով, որը ցույց է տալիս ճանապարհի հատվածի հարթությունը:

ԱՄՑ-ն հաշվարկվում է որպես մոդելավորված կախոցի գծային շարժման հանրագումար՝ բերված պրոֆիլի երկարության, որի չափման միավորն է մ/կմ կամ մմ/մ:

Տվյալ ճանապարհահատվածի համար կախված ճանապարհի երկարությունից, անհրաժեշտ է իրականացնել ԱՄՅ ստուգում:

10. 3.ՇՐՋԱԿԱ ՄԻՋԱՎԱՅՐԻ ՊԱՀՊԱՆՈՒԹՅՈՒՆ

Շրջակա միջավայրի պաշտպանություն և բնական ռեսուրսների արդյունավետ օգտագործման համար հաշվի են առնվել ՀՀՇՆ 30-01-2014 դրույթները:

Շինարարական արտադրության կազմակերպման ժամանակ անհրաժեշտ է իրականացնել շրջակա միջավայրի պահպանության միջոցառումներ և աշխատանքներ, որոնք պետք է ընդգրկեն. շինարարության ընթացքում խախտված հողերի վերակուլտիվացում

(ռեկուլտիվացում), բնական ռեսուրսների կորստի կանխում, հողեր, ջրավազաններ ու մթնոլորտ վնասակար արտանետումների կանխում կամ մաքրում: Նշված միջոցառումները և աշխատանքները պետք է նախատեսված լինեն նախագծային փաստաթղթերում:

Շինարարության ընթացքում ծառաթփուտային բուսականության հատումը և արմատների վզիկների և աճող ծառերի բների հողալցումն իրականացվում են միայն նախագծային փաստաթղթերով նախատեսված հիմնավորմամբ:

Շինարարության ընթացքում շինարարական հրապարակից անմիջապես ջրի բացթողումը դեպի թեքվածքներ իրականացվում է տարածքների ողողումը բացառող՝ նախօրոք պաշտպանական միջոցառումների ապահովմամբ:

Համահարթեցման աշխատանքների իրականացման ժամանակ հետագա օգտագործմանը պիտանի հողային շերտը պետք է նախօրոք հանվի և պահեստավորվի հատուկ առանձնացված տեղամասերում:

Ժամանակավոր ավտոմոբիլային ճանապարհները և մոտեցման այլ ուղիները պետք է կառուցվեն՝ հաշվի առնելով գյուղատնտեսական հողահանդակներին ու ծառաթփուտային բուսականությանը հասցվող վնասի կանխարգելման պահանջները:

Շինարարություն իրականացվող տարածքներում շինմոնտաժային աշխատանքների կատարման ժամանակ պետք է պահպանվեն օդի փոշոտվածության և գազոտվածության կանխարգելման պահանջները:

Հորատման աշխատանքների կատարման ընթացքում հասնելով ջրատար (ջրապարունակ) հորիզոններին անհրաժեշտ է ստորգետնյա ջրերի անկազմակերպ հոսքը կանխելու համար ձեռնարկել համապատասխան միջոցառումներ:

Թույլ բնահողերի արհեստական ամրացման աշխատանքների կատարման ժամանակ պետք է ղեկավարվել ստորգետնյա ջրերի աղտոտումը կանխող, նախագծով նախատեսված միջոցառումներով:

Շինարարական հրապարակում գոյացած արտադրական ու կենցաղային հոսքը (աղբը) պետք է մաքրվի և վնասազերծվի շինարարության կազմակերպման և աշխատանքների իրականացման նախագծերում նախատեսված լուծումներին համապատասխան:

- շինմոնտաժային աշխատանքների կատարման ժամանակ պահապնել օդի փոշոտվածության և գազոտվածության կանխարգելման պահանջները,

- բանվորներին ապահովել անհատական պաշտպանական միջոցներով (հատուկ արտհագուստ, կոշիկ)

- շինարարական հրապարակում գոյացած արտադրական ու կենցաղային աղբը մաքրել, վնասազերծել և փոշու համար անթափանց ծածկոցներ ունեցող մեքենաներով հատուկ սահմանված երթուղիներով տեղափոխել դրանց հեռացման համար նախապես հատկացված վայրեր,

- շինարարական նյութերի և կոնստրուկցիաների փոխադրումը դեպի շինարարական հրապարակ և շինարարական հրապարակից դուրս իրականացնել հատուկ սահմանված երթուղիներով՝ փոշու համար անթափանց ծածկոցներ ունեցող մեքենաներով, Բնակավայրերի տարածքներում անհրաժեշտ է ապահովել մթնոլորտային օդին, ջրին, բնահողին, ինչպես նաև աղմուկին, թրթռումներին, էլեկտրամագնիսական ճառագայթմանը և այլ բնական և տեխնածին ծագման գործոններին շինարարական նորմերով ներկայացվող նորմատիվ պահանջները:

Ընդերքօգտագործողը պետք է ապահովի բնության և շրջակա միջավայրի պահպանության պայմաններն ու պահանջները, այդ թվում մթնոլորտի, ջրային ռեսուրսների, հողի, կենդանական և բուսական աշխարհի պաշտպանությունն ու պահպանումը, արդյունաբերական թափոնների

օգտագործման, օգտահանման, չեզոքացման և նվազեցման աշխատանքների, միջոցառումների կատարում:

Ինժեներական և տրանսպորտային ենթակառուցվածքների շենքերի, շինությունների տեղադրումը արգելվում է.

1) *արգելավայրերի, արգելոցների, բուսաբանական այգիների, դենդրոլոգիական պարկերի հողերի վրա և ջրապաշտպան գոտիներում,*
2) *քաղաքների կանաչ գոտիներում, քաղաքային անտառների տարածքներում,*
3) *ջրամատակարարման համար նախատեսված աղբյուրների սանիտարական առաջին գոտում, ջրամատակարարման կառուցվածքների հարթակների վրա,*
4) *այն տեղամասերի վրա, որոնց հողաշերտի, գրունտների աղտոտվածության մակարդակը գերազանցում է սահմանված նորմերը՝ անվտանգության և էկոլոգիական հնարավոր հետևանքների առաջացման պահանջներով,*
5) *հիդրոօդերևութաբանական կայանների պահպանման գոտում,*
6) *լեռնաարդյունահանող և լեռնավերամշակող օբյեկտների թափոնների շրջանում, սահքերի, սահքավտանգ տեղամասերի, հեղեղների և ձնահյուսերի շրջանում,*
7) *ինժեներական պաշտպանության կառուցվածքներ չունեցող հնարավոր ջրածածկման գոտիներում (1.5 մ և ավելի խորությամբ),*
8) *մայրուղային նյութատար խողովակաշարերի պահպանման գոտիներում,*
9) *շինարարության ընթացքում խախտված հողերը ռեկուլտիվացնել, կանխել բնական ռեսուրսների կորուստները, վնասակար արտանետումները հողեր, ջրավազաններ ու մթնոլորտ:*

11. *Հակահրդեհային միջոցառումներ*

Նախագծման ընթացքում հաշվի են առնվել ՀՀՇՆ 21-01-2014 «Հակահրդեհային միջոցառումներ» նորմերի պահանջները և «Հրդեհային անվտանգության կանոնները» համաձայն ՀՀ ԱԻ նախարարի 2012 թվականի հուլիսի 26-ի N 263-Ն հրամանի:

Հրդեհային անվտանգությունն ապահովելու համար պետական կառավարման և տեղական ինքնակառավարման մարմինները, կազմակերպությունները և քաղաքացիները ղեկավարվում են «Հրդեհային անվտանգության մասին» Հայաստանի Հանրապետության օրենքով, սույն կանոններով և հրդեհային անվտանգության նորմատիվ փաստաթղթերով:

ՆԳՃ՝ [signature] ***/Հովհաննիսյան Ա./***

ՊԱՀԱՆՋՎՈՂ ՏԵԽՆԻԿԱԿԱՆ ՄԻՋՈՑՆԵՐԸ Երկաթուղայինների փողոցի 2–րդ նրբանցք տանող ճանապարհի մի հատվածի վերակառուցում և ասֆալտապատում			
Հ/հ	Տեխնիկական միջոցի անվանումը	Տեխնիկական միջոցի տիպը	Պահանջվող քանակը
1	Ասֆալտբետոնի արտադրության գործարան	առնվազն 30տ/ուժ արտադրողունակությամբ	1
2	Էքսկավատոր	ցանկացած	1
3	Ավտոինքնաթափ	ցանկացած	1
4	Ասֆալտտեղադրիչ	ցանկացած	1
5	Կոպրեսատոր	ցանկացած	1
6	Ջրի մեքենա	ցանկացած	1
7	Ավտոգուդրոնատոր	ցանկացած	1
6	Գլդոն 6-8 տ	թրթռագլդոն	1
7	Գլդոն 9-11տ	պնևմաանվավոր	1
8	Գլդոն 12-18 տ	հարթ թմբուկավոր	1
9	Բուլդոզեր	ցանկացած	1

ՊԱՀԱՆՋՎՈՂ ԼԱԲՈՐԱՏՈՐ ՍՏՈՒԳՈՒՄՆԵՐԸ			
Երկաթուղայինների փողոցի 2–րդ նրբանցք տանող ճանապարհի մի հատվածի վերակառուցում ւ ասֆալտապատում			
N	**Աշխատանքի անվանումը**	**Չափման միավոր**	**Քանակ**
N	**Աշխատանքի անվանումը**	**Չափման միավոր**	**Քանակ**
1	Ա/բ խառնուրդի կազմության ընտրություն (բաղադրատոմս),մանրահատիկ, տիպը	հատ	1
2	Ա/բ խառնուրդի կազմության ընտրություն (բաղադրատոմս),խոշորաահատիկ,տիպը	հատ	0
3	Ավազ ա/բ խառնուրդի համար	նմուշ	1
*	խոշորահատիկ ա/բ-ի համար 1000մ3-ից 1 նմուշ	նմուշ	0
*	մանրահատիկ ա/բ-ի համար 1000մ3-ից 1 նմուշ	նմուշ	1
4	Խիճ ա/բ խառնուրդի համար	նմուշ	2
5	Ա/բ խառնուրդ ԱԲԳ-ից, մանրահատիկ, ամեն 500տ 1 նմուշ	նմուշ	1
6	Ա/բ խառնուրդ ԱԲԳ-ից, խոշորահատիկ,ամեն 500տ 1 նմուշ	նմուշ	0
7	Ա/բ խառնուրդ տեղադրված փռված,չխտացված,մանրահատիկ ամեն 500տ 1 նմուշ	նմուշ	1
8	Ա/բ խառնուրդ տեղադրված փռված,չխտացված,խոշորահատիկ ամեն 500տ 1 նմուշ	նմուշ	0
9	Հանքային փոշի	նմուշ	1
*	մանրահատիկ ա/բ-ի համար 200տ-ից 1 անգամ	նմուշ	1
*	խոշորահատիկ ա/բ-ի համար 200տ-ից 1 անգամ	նմուշ	0
10	Կապակցող նյութ բիտում	նմուշ	1
*	մանրահատիկ, ամեն 50տ 1 նմուշ	նմուշ	1
*	խոշորահատիկ, ամեն 50տ 1 նմուշ	նմուշ	0
11	Բնահող լիցքի համար սկզբում 1 նմուշ, հանքավայրը փոխելու դեպքում, յուրաքանչյուր հանքից մեկ նմուշ	նմուշ	
12	Բնահողային լիցքի խտացում, յուրաքանչյուր 200մ ից 1 նմուշ	նմուշ	0
13	Խճավազային խառնուրդ C-5,C-6 հիմքի համար 1500մ3-ից 1 նմուշ	նմուշ	0
14	Խճավազային խառնուրդ C-5,C-6 հիմքի խտացում 500գծմ 1 նմուշ	տեղ	0
15	Ենթահիմքի լցանյութ, հանքից 1նմուշ, այնուհետև ամեն 2000մ3ի դեպքում 1 նմուշ	նմուշ	
16	Ավազակոպճային հիմքի խտացման ստուգում ամեն 200գծմ 1փորձ.	տեղ	
17	Ավազակոպիճ կողնակների համար 1 նմուշ,հանքավայրը փոխելու դեպքում, յուրաքանչյուր հանքից մեկ նմուշ	նմուշ	0
18	Ավազակոպճային կողնակների տեղում խտացման ստուգում 1000գծմ 1փորձ.	տեղ	
19	Ա/բ խառնուրդ տեղադրված խտացված կեռային նմուշ(ամեն 7000մ2 համար 1 լրակազմ 3 նմուշ)	լրակազմ	0
27	Բազալտե եզրաքար, Մեկ նմուշ յուրաքանչյուր 1000 գծ.մ -ի համար	նմուշ	0
28	Հավաքովի բետոնե եզրաքար, Մեկ նմուշ յուրաքանչյուր 1000 գծ.մ -ի համար	նմուշ	0
29	Ավտոմեքենայի անիվի կառչումը ծածկից կամ ծածկի անողորկությունը (խորդուբորդությունը), 5 չափում մեկ կմ ճանապարհի երկարության համար	չափում	2
30	Անհարթության չափումը՝ (ԱՄԾ - IRI), ՏԿԵՆ՝ 12.07.2022թ.-ի թիվ 26 - Լ հրաման	կմ	0.5

ՕՐԱՑՈՒՑԱՅԻՆ ԳՐԱՖԻԿ

Երկաթուղայինների փողոցի 2–րդ նրբանցք տանող ճանապարհի մի հատվածի վերակառուցում և ասֆալտապատում

N ը/կ	Կատարվելիք աշխատանքների առանձին տեսակների անվանումներ	I եռամսյակ			II եռամսյակ			III եռամսյակ			IV եռամսյակ		
		հունվար	փետրվար	մարտ	ապրիլ	մայիս	հունիս	հուլիս	օգոստոս	սեպտեմբեր	հոկտեմբեր	նոյեմբեր	դեկտեմբեր
1	*2*	*3*	*4*	*5*	*6*	*7*	*8*	*9*	*10*	*11*	*12*	*13*	*14*
1	Լաբորատոր աշխատանքներ												
2	Հողային աշխատանքներ												
3	Ճանապարհային պատվածք												
4	Մայթեր												
7	Բազրիքներ												
8	Ճանապարհային նշաններ												
9	Գծանշում												

Երկաթուղայինների փողոցի 2–րդ նրբանցք տանող ճանապարհի մի հատվածի վերակառուցում և ասֆալտապատում

Նախատեսված աշխատանքների կատարման համար պահաջվում են ՝<<Քաղաքաշինության բնագավառում շինարարության իրականացում>> լիցենզիա, ըստ հետևյալ ոլորտի՝ ***Տրանսպորտային*** *:*

Աշխատանքային ռեսուրսներ

Նախատեսված աշխատանքների իրականացման համար աշխատանքային ռեսուրսների նվազագույն պահանջներն են.

N	***Որակավորումը***	***Մասնագիտական փորձը***		
		գործունեության ոլորտը	***կատարած աշխատանքը***	***նվազագույն մասնագիտական փորձը***
1	ճարտարագետ -շինարար կամ ճարտարագետ-ճանապարհաշինարար	տրասպորտային շինարարություն	ճանապարհների, կամուրջների կառուցման աշխատանքներ	3 տարի
2	տեխնիկ-շինարար կամ տեխնիկ - ճանապարհաշինարար	տրասպորտային շինարարություն	ճանապարհների, կամուրջների կառուցման աշխատանքներ	3 տարի

ՀՈՂԱՅԻՆ ԱՇԽԱՏԱՆՔՆԵՐԻ ԱՄՓՈՓԱԳԻՐ

ՃԱՆԱՊԱՐՀՆԵՐԻ ՆԱԽԱԳԾԵՐԻ ՊԱՏՐԱՍՏՄԱՆ, ԾԱԽՍԵՐԻ ԳՆԱՀԱՏՄԱՆ ԱՇԽԱՏԱՆՔՆԵՐ

ԱՄՓՈՓԱԳԻՐ 1

Երկաթուղայինների փողոցի 2-րդ նրբանցք տանող ճանապարհի մի հատվածի վերակառուցում և ասֆալտապատում

ԿՄ	+	Լայնական կտրվ. հեռավորությունը, մ	Հողային պաստառի վերականգնում						
			Հանույթ					Լիցք	
			Լայնական կտրվածքների մակերեսը, $մ^2$		Ծավալը, $մ^3$			Լայնական կտրվածքների մակերեսը, $մ^2$	Ծավալը, $մ^3$
					Ընդամենը	Այդ թվում ըստ բնահողերի			
			III 7.3	ծածկ		III 7.3	ծածկ		
1	2	3	4	5	6	7	8	9	10
0	000		3.85	0				0.02	
		13	2.855	0	37.115	37.115		0.065	0.845
0	013		1.86	0				0.11	
		7	1.67	0	11.69	11.69		0.105	0.735
0	020		1.48	0				0.1	
		20	1.21	0	24.2	24.2		0.09	1.8
0	040		0.94	0				0.08	
		20	1.075	0	21.5	21.5		0.045	0.9
0	060		1.21	0				0.01	
		20	1.23	0	24.6	24.6		0.02	0.4
0	080		1.25	0				0.03	
		20	1.71	0	34.2	34.2		0.1	2
0	100		2.17	0				0.17	
		20	2.085	0	41.7	41.7		0.17	3.4
0	120		2	0				0.17	
		2	2.115	0	4.23	4.23		0.165	0.33
0	122		2.23	0				0.16	
Ընդհամենը		**122.0**			**219.16**				**11.5**

Կազմեց՝ [signature] */Հովհաննիսյան Ա./*

ԵՐԹԵՎԵԿԵԼԻ ՄԱՍԻ ՎԵՐԱԿԱՆԳՆՄԱՆ ԱՄՓՈՓԱԳԻՐ

ՃԱՆԱՊԱՐՀՆԵՐԻ ՆԱԽԱԳԾԵՐԻ ՊԱՏՐԱՍՏՄԱՆ, ԾԱԽՍԵՐԻ ԳՆԱՀԱՏՄԱՆ ԱՇԽԱՏԱՆՔՆԵՐ

ԱՄՓՈՓԱԳԻՐ 3

Երկաթուղայինների փողոցի 2–րդ նրբանցք տանող ճանապարհի մի հատվածի վերակառուցում և ասֆալտապատում

ԿՄ	+	Լայնական կտրվ. հեռավորությունը, մ	Գոյություն ունեցող ծածկի քանդում: Մասնակի լայնություն, մ	Գոյություն ունեցող ծածկի քանդում: Միջին լայնություն մ	Գոյություն ունեցող ծածկի քանդում: Մակերես $մ^2$	Հողային պաստառի մակերևույթի համահարթեցում: Մասնակի լայնություն, մ	Հողային պաստառի մակերևույթի համահարթեցում: Միջին լայնություն մ	Հողային պաստառի մակերևույթի համահարթեցում: Մակերես, $մ^2$	I շերտ Բ տիպի II մակնիշի խիտ մանրահատիկ ա/բ h=5սմ, մ2, ГОСТ 9128-2013 Աղյուսակ 3	II շերտ Չափազատված խճային հիմք (բիտումի տարածումով 4.12տ/1000մ2/), h=15սմ, մ2 , ՀՀՇՆ 32-01-2022 և СБОРНИК 27	III շերտ Հատիկավոր էնթահիմք (Ավազակոպճային շերտ), h=10սմ, մ2, ГОСТ 23735-14, Группа Ж17	ԾԱՆՈԹՈՒԹՅՈՒՆ
1	2	3	4	5	6	7	8	9	10	11	12	13
0	000		11.9			12.60						
		20.0			126		12.00	126	126.0	126	126	
0	020		5.15			11.39						
		14.0			65			65	65.0	65	65	
0	034		3.6			9.08						
		6.0		3.60	21.6		9.01	21.6	21.6	21.6	21.6	
0	040		3.6			8.94						
		20.0		3.90	78		8.65	78	78.0	78	78	
0	060		4.2			8.36						
		20.0		4.35	87		7.63	87	87.0	87	87	
0	080		4.5			6.90						
		20.0		5.25	105		5.94	105	105.0	105	105	
0	100		6			4.97						
		20.00		6.00	96.21		8.79	96.21	96.21	96.21	96.21	
0	120		6			12.60						
		2.0		6.00	12		12.00	12	12.0	12	12	
0	122		6			11.39						
Ընդհամենը					**620.4**			**620.4**	**620.4**	**620.4**	**620.4**	

Կազմեց՝ [signature] /Հովհաննիսյան Ա./

ՄՈՒՏՔԵՐԻ ԵՎ ԻՋԱՏԵՂԵՐԻ ԱՄՓՈՓԱԳԻՐ															
ՃԱՆԱՊԱՐՀՆԵՐԻ ՆԱԽԱԳԾԵՐԻ ՊԱՏՐԱՍՏՈՒՄ, ԾԱԽՍԵՐԻ ԳՆԱՀԱՏՄԱՆ ԱՇԽԱՏԱՆՔՆԵՐ												*ԱՄՓՈՓԱԳԻՐ 2*			
Երկաթուղայինների փողոցի 2–րդ նրբանցք տանող ճանապարհի մի հատվածի վերակառուցում և ասֆալտապատում															
Հ/Հ №№	ԿՄ	Ուղղու դիրքը		Ուղղու երթևեկելի մասի լայնությունը, մ	Ուղղու երթևեկելի մասի երկարությունը, մ	Հատման անկյունը	Կորացման շառավիղը		Հողային աշխատանքներ			Աշխատանքների ծավալը			Ծանոթություն
												Մակերես, մ²			
		Ձախ	Աջ				Ձախ	Աջ	Հանույթ, մ³	Լիցք, մ³	Հողային պաստառի հարթեցում, մ²	*I շերտ Բ տիպի II մակնիշի խիտ մանրահատիկ ա/բ h=4սմ, ГОСТ 9128-2013 Աղյուսակ 3*	*II շերտ Չափագրված խճային հիմք (բիտումի տարածումով 4.12տ/1000մ2/), h=12սմ, ՀՀՇՆ 32-01-2022 և СБОРНИК 27*	*III շերտ Հատիկավոր ենթահիմք (Ավազակոպճային շերտ), h=10սմ, ГОСТ 23735-14, Группа Ж17*	
1	**2**	**3**	**4**	**5**	**6**	**7**	**8**	**9**	**10**	**11**	**12**	**13**	**14**	**15**	**16**
1	0+008		+	6.0	3.0	90	0	0	5		19.0	19.0	19.0	19.0	մուտք
2	0+012	+		4.00	1.5	90	0	0	2		6.0	6.0	6.0	6.0	մուտք
3	0+020		+			90	1	2	98		375.0	375.0	375.0	375.0	մուտք դեպի ավտոկայանատեղիներ
4	0+026	+		4.00	1.5	90	0	0	2		6.0	6.0	6.0	6.0	մուտք
5	0+047		+	4.00	1.5	90	0	0	2		6.0	6.0	6.0	6.0	մուտք
6	0+068	+		4.00	1.5	90	0	0	2		6.0	6.0	6.0	6.0	մուտք
7	0+070		+	3.50	26.0	90	2	2	20		77.7	77.7	77.7	77.7	իջատեղ
Ընդամենը									**135.3**		**520.5**	**520.5**	**520.5**	**520.5**	

Կազմեց՝ *Հովհաննիսյան Ա.* (signature) */Հովհաննիսյան Ա./*

ԲԵՏՈՆԵ ՎԱՔԵՐԻ ԵՎ ՋՐԸՆԴՈՒՆԻՉՆԵՐԻ ԱՄՓՈՓԱԳԻՐ

ՃԱՆԱՊԱՐՀՆԵՐԻ ՆԱԽԱԳԾԵՐԻ ՊԱՏՐԱՍՏՄԱՆ, ԾԱԽՍԵՐԻ ԳՆԱՀԱՏՄԱՆ ԱՇԽԱՏԱՆՔՆԵՐ

ԱՄՓՈՓԱԳԻՐ 5

Երկաթուղայինների փողոցի 2–րդ նրբանցք տանող ճանապարհի մի հատվածի վերակառուցում և ասֆալտապատում

Հ/Հ	Սկիզբ		Վերջ		Հեռավորություն, գծ.մ		Հողային աշխատանքներ, $մ^2$	Վաքերի երկարությունը, մ	Հավաքովի ե/բ (30x34)			Ավազակոպճային շերտ, h=10սմ, $մ^3$	Ջրամեկուսացում $մ^2$	Ջրընդունիչ, Տիպ-1, գծ.մ	30x34 վաքի ցանց, գծ.մ	Ջրընդունիչ, Տիպ-2, գծ.մ	Ծանոթություն
	ԿՄ	+	ԿՄ	+	Աջ	Ձախ			հատ	գծ.մ	$մ^3$						
1	**2**			**3**	**4**	**5**	**6**	**7**	**8**	**9**	**10**	**11**	**12**	**13**	**14**	**15**	**16**
1	0	000.0	0	122.0		122.0	65.8944	132.0	44.0	132.0	10.4	7.9	166.3				
2	0	000.0	0	002.0		2.0									2.0		մուտք
3	0	010.0	0	014.0		4.0									4.0		մուտք
4	0	024.0	0	029.0		5.0									5.0		մուտք
5	0	066.0	0	070.0		4.0									4.0		մուտք
6	0	122.0	0	122.0		0.0									7.5		մուտք
Ընդամենը							*72.5*	*132.0*	*44.0*	*132.0*	*10.4*	*7.9*	*166.3*	*0.0*	*22.5*	*0.0*	

Կազմեց՝ *(signature)* */Հովհաննիսյան Ա./*

ՀԱՄԱՀԱՎԱՔ ԱՄՓՈՓԱԳԻՐ			
ՃԱՆԱՊԱՐՀՆԵՐԻ ՆԱԽԱԳԾԵՐԻ ՊԱՏՐԱՍՏՄԱՆ, ԾԱԽՍԵՐԻ ԳՆԱՀԱՏՄԱՆ ԱՇԽԱՏԱՆՔՆԵՐ		ԱՄՓՈՓԱԳԻՐ 5	
Երկաթուղայինների փողոցի 2–րդ նրբանցք տանող ճանապարհի մի հատվածի վերակառուցում և ասֆալտապատում			
Հ/Հ	Աշխատանքների անվանումը	Չափի միավոր	Քանակը
1	2	3	4
I	Հողային աշխատանքներ		
1	III 7.3 կարգի գրունտի մշակում և տեղափոխում բուլդոզերով 20մ լիցք, հարթեցում, ջրում, խտացում	մ^3	11.5
2	III 7.3 կարգի գրունտի մշակում բուլդոզերով, տեղափոխում 20մ, բարձում ավտոինքնաթափեր էքսկավատորով (0.65մ3), տեղափոխում լցակույտ 12կմ հեռավորությամբ:	մ^3	219.2
I	Երթևեկալի մաս		
1	Հողային պաստառի մակերևույթի համահարթեցում մեխանիզմով	մ^2	620.4
2	I շերտ, Բ տիպի II մակնիշի Խիտ մանրահատիկ ա/բ h=5սմ	մ^2	620.4
3	II շերտ, Չափազատված խճային հիմք (բիտումի տարածումով 4.12տ/1000մ2/), h=15սմ	մ^2	620.4
4	IIIշերտ, Հատիկավոր ենթահիմք (Ավազակոպճային շերտ), h=10սմ	մ^2	620.4
II	Իջատեղեր		
1	III 7.3 կարգի գրունտի քանդում բուլդոզերով, բարձում ավտոինքնաթափեր էքսկավատորով (0,65մ3), տեղափոխում լցակույտ 12կմ հեռավորությամբ	մ^3	135.3
2	Հողային պաստառի մակերևույթի համահարթեցում մեխանիզմով	մ^2	520.5
3	I շերտ, Բ տիպի II մակնիշի Խիտ մանրահատիկ ա/բ h=4սմ	մ^2	520.5
4	II շերտ, Չափազատված խճային հիմք (բիտումի տարածումով 4.12տ/1000մ2/), h=12սմ	մ^2	520.5
5	III շերտ, Հատիկավոր ենթահիմք (Ավազակոպճային շերտ), h=10սմ	մ^3	520.5
III	Բետոնե վաքերի կառուցում		
1	Հատիկավոր ենթահիմք (Ավազակոպճային շերտ), h=10սմ	մ^3	7.9
2	30x34 սմ հավաքովի ե/բ վաքերի տեղադրում	հատ	44.0
3	Ե/բ վաքի ջրամեկուսացում երկշերտ տաք բիտումով	մ^2	166.3
4	Մուտքերում 30x34 սմ հավաքովի ե/բ վաքի պատի ամրացում B20 դասի միաձույլ բետոնից 15սմ հաստությամբ	մ^3	2.7
5	Մետաղական ցանցի երկարությունը	գծ.մ	22.5
	Պողպատե, տաշտաձև պրոֆիլի, N 6, /швеллер/	գծ.մ	83.3
	Պողպատե, տաշտաձև պրոֆիլի, N 8, /швеллер/	գծ.մ	45.0
IV	Այլ աշխատանքներ		
1	Հենապատի հատիկավոր ենթահիմք (Ավազակոպճային շերտ), h=10սմ	մ^3	1.5
2	Հենապատի կառուցում միաձույլ B20 բետոնից	մ^3	10.3
3	Կողնակների ամրացում ավազակոպճային խառնուրդով h=10սմ	մ^2	28.0
4	Առավելության նշան /2.4/	հատ	1.0

Կազմեց՝ */Հովհաննիսյան Ա./*

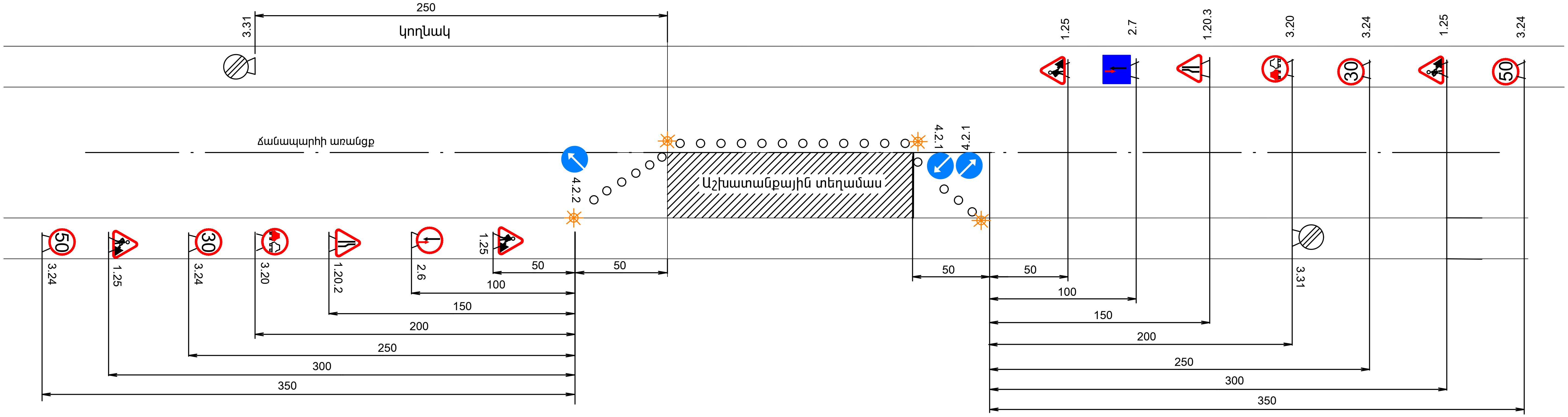

Պայմանական նշաններ

1.25	Ճանապարհային աշխատանքներ
1.20.2	Ճանապարհի նեղացում
1.20.3	Ճանապարհի նեղացում
3.20	Վազանցն արգելվում է
70 50 30 3.24	Առավելագույն արագության սահմանափակում
3.31	Բոլոր սահմանափակումների վերջ
4.2.1	Արգելքի շրջանցում աջից
4.2.2	Արգելքի շրջանցում ձախից
2.6	Հանդիպակաց շարժման առավելություն
2.7	Առավելություն հանդիպակաց շարժման նկատմամբ
	Լուսազդանշանային առկայծող լապտեր

Թերթ 1

ԻՆՖՐԱ ԴԻԶԱՅՆ

I D

Երթևեկության կարգավորման սխեմա

ՕԲՅԵԿՏԻ ԱՆՎԱՆՈՒՄԸ . . . .

NAME OF WORKS . . . .

ՊԱՏՎԻՐԱՏՈՒ . . . .

CLIENT . . . .

ԿԱՊԱԼԱՌՈՒ . . . .

CONTRACTOR . . . .

ՇԻՆԱՐԱՐԱԿԱՆ ԱՇԽԱՏԱՆՔՆԵՐԻ ՍԿԻԶԲ . . . .
.

DEADLINES OF CONSTRACTION BEGINNING . . . .

ՎԵՐՋ . . . .

END . . . .

ԼՐԱՑՈՒՑԻՉ ՏԵՂԵԿՈՒԹՅՈՒՆՆԵՐԻ ՀԱՄԱՐ ԶԱՆԳԵԼ ՀԵՌ. . . . .
. .

PHONE NUMBER FOR ADDITIONAL INFORMATION . . . .

ԻՆՖՐԱ ԴԻԶԱՅՆ ID	Օբյեկտի սկզբում և վերջում տեղադրվող տիպային նշան	Թերթ 2

ՏԻՊ - 1

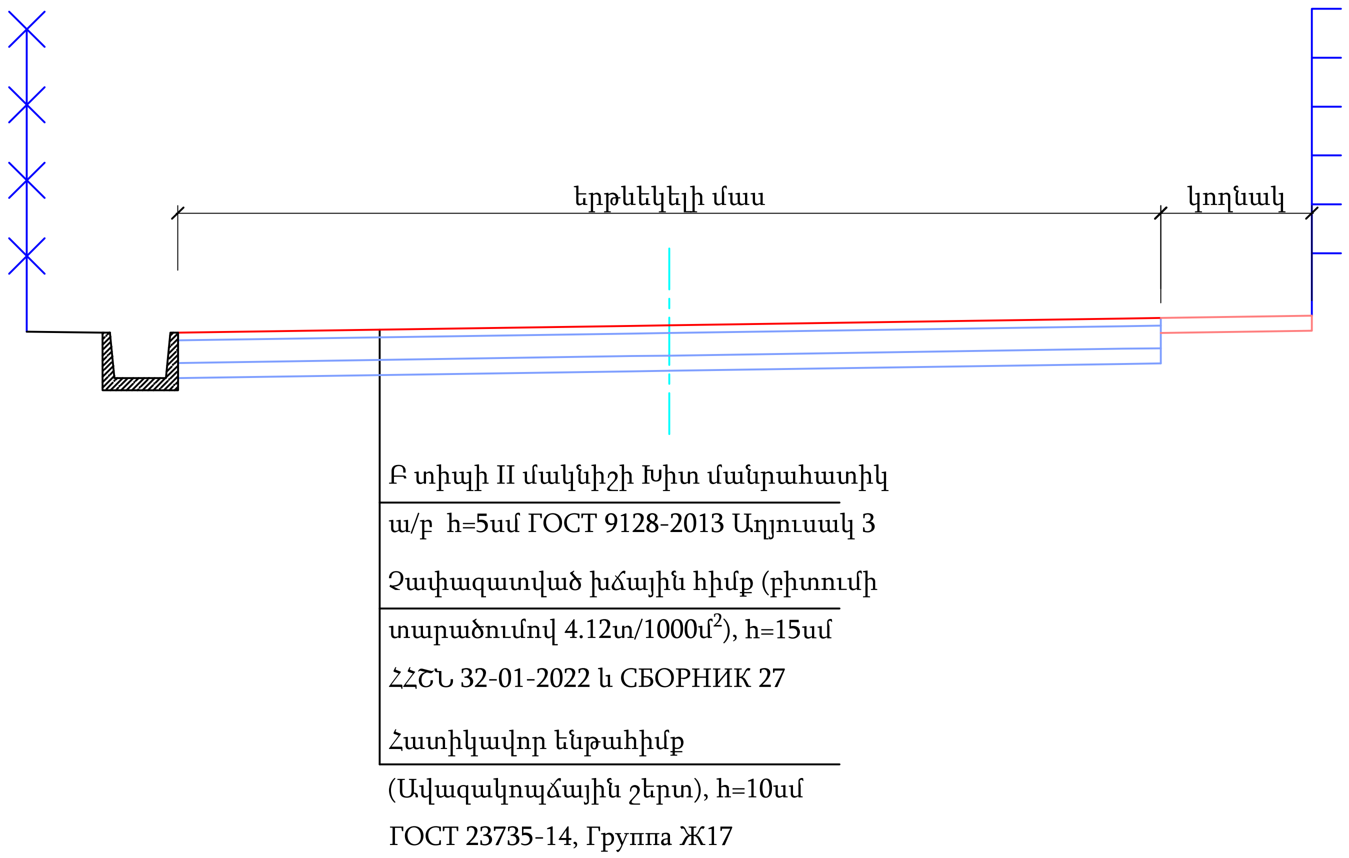

ՀԵՆԱՊԱՏԵՐԻ ՏԻՊԱՅԻՆ ԿՏՐՎԱԾՔ

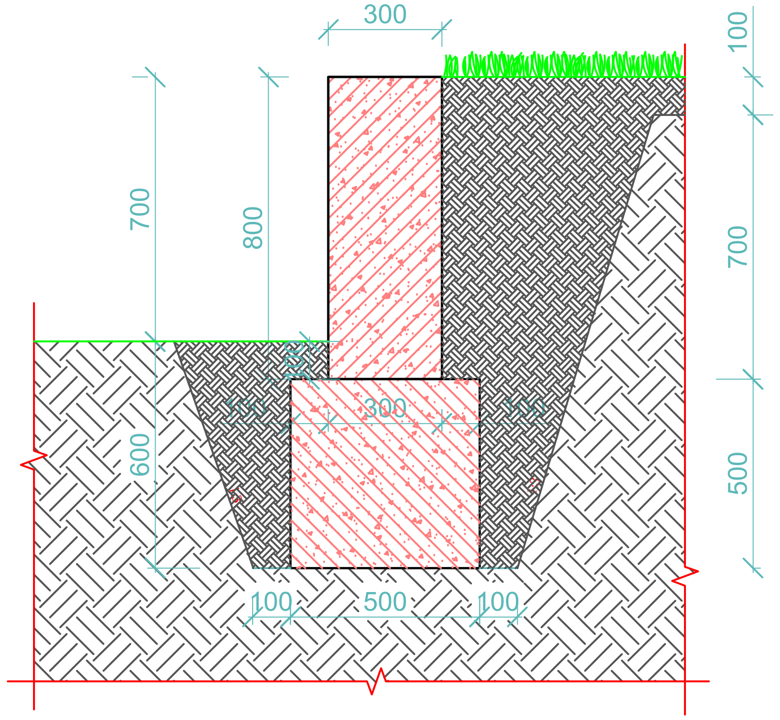

Ծանոթություն
1. Առանց մասշտաբի
2. Մայթերի սալարկման շերտերը ընտրվել են ըստ ՀՀ քաղաքաշինության կոմիտեի 2020 թ. դեկտեմբերի 29-ի N 105-Ն Մեթոդական ուղեցույցի:
3. Բոլոր չափերը և ծավալները տրված են համապատասխան ամփոփագրերում

ԻՆՖՐԱ ԴԻԶԱՅՆ

Թերթ 3

Ճանապարհի հագուստի և հենապատի կոնստրուկցիա

30x34սմ ե/բ վաքերի կոնստրուկցիա

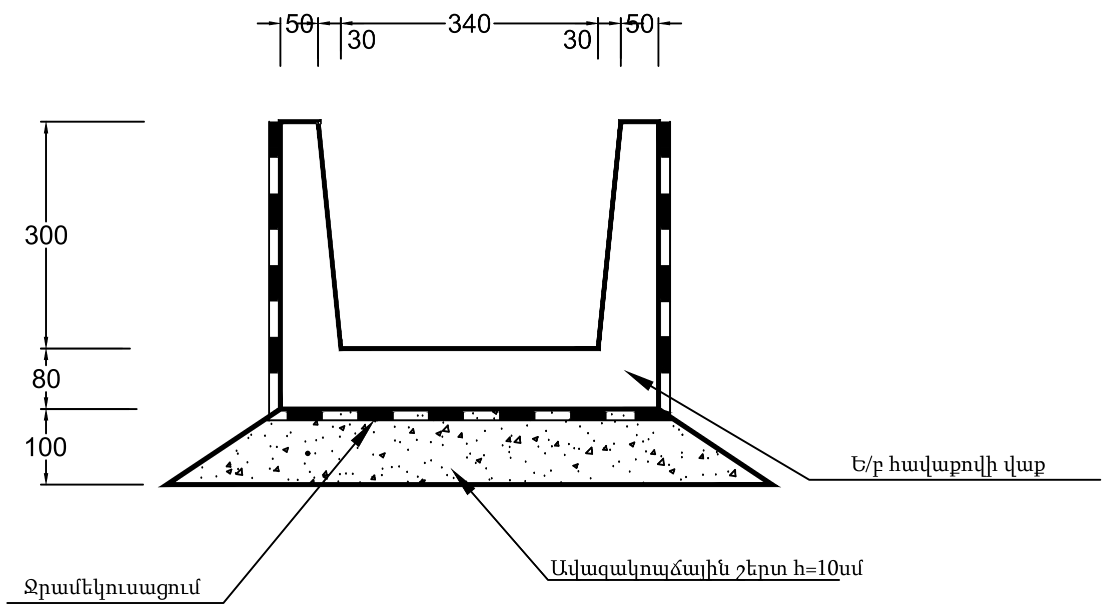

Ե/բ վաք 30x34 սմ

V=0.24 $մ^3$
B22.5 F200
P=0.5 տ
A=17.59 կգ
A_i=73.29 կգ/$մ^3$

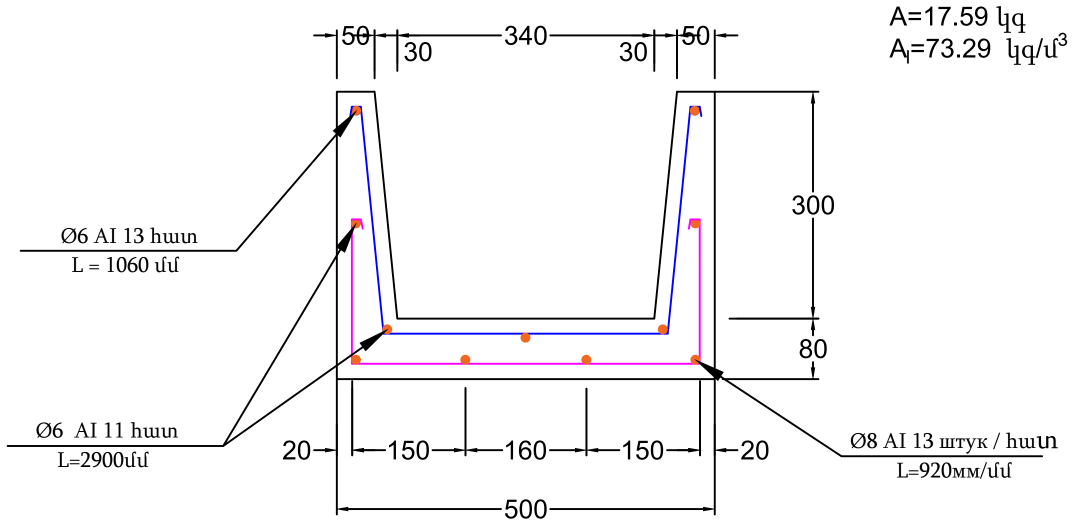

30x34 սմ վաքի ամրանավորում

1. Ամրան ∅6 AI 1 գծմ 0.222 կգ ընդհանուրը 11x2.9x0.222=7.0 կգ
2. Ամրան ∅6 AI 1 գծմ 0.222 կգ ընդհանուրը 13x1.06x0.222=3.06 կգ
3. Ամրան ∅8 AI 1 գծմ 0.395 կգ ընդհանուրը 13x0.92x0.395=4.72 կգ

Ե/բ վաքի ցանցի հատակագիծ

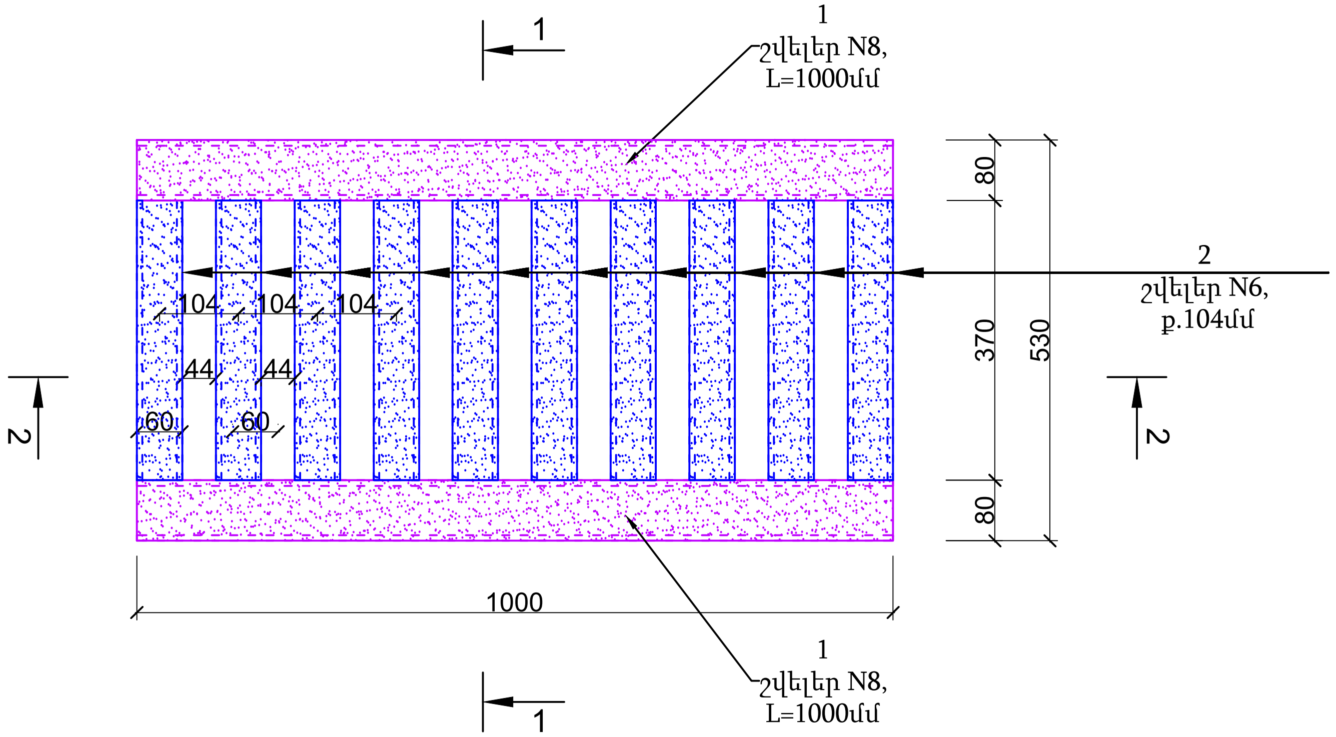

Ե/բ վաքի ցանցի կտրվածք 1-1

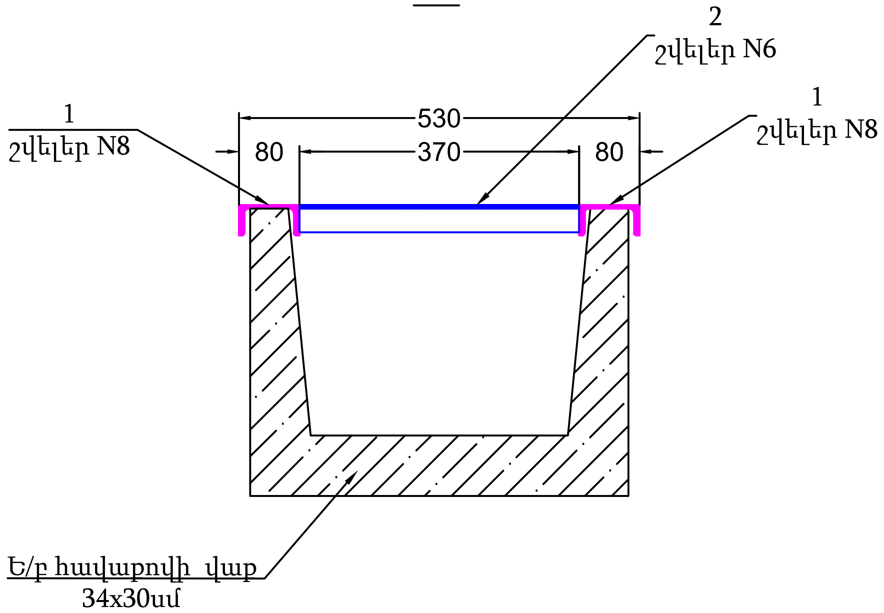

273մմ խողովակի կտրվածք

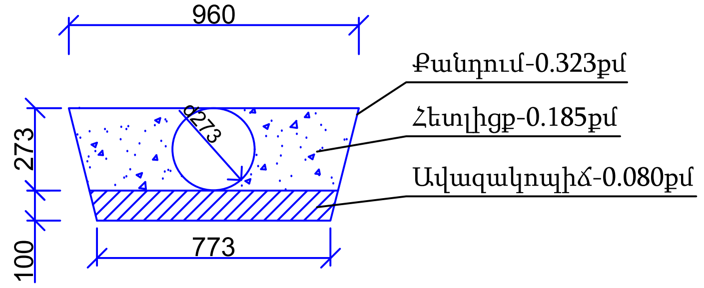

Ծանոթություն:
1. Չափերը տրված են "մմ"-ով
2. Մետաղական ցանցը տեղադրվում է ե/բ 30x34սմ վաքերի մուտքերի, իջատեղերի և ճանապարհի երթևեկելի մասի հետ հատման հատվածներում:

ԻՆՖՐԱ ԴԻԶԱՅՆ	Ե/բ վաքի կառուցում	Թերթ 4

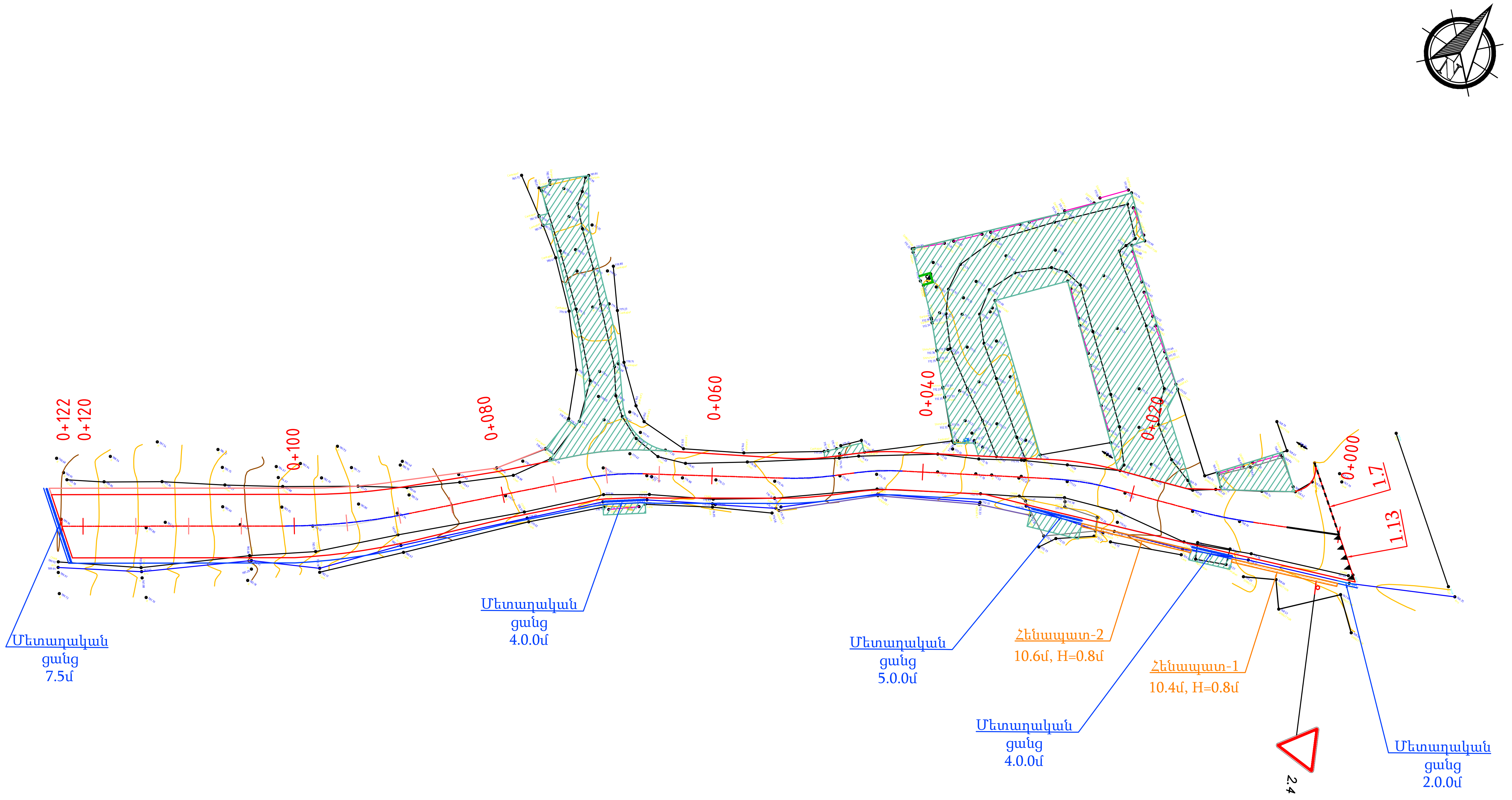

Ծանոթություն:

1. Հենապատի-1 երկարությունը -10,6գծ.մ:
2. Հենապատի-2 երկարությունը -10,4գծ.մ:
3. Հենապատերի ընդհանուր երկարությունը կկազմի 10,6+10,4=21,0գծմ:
4. Աջ կողնակի մակերեսը կազմում է 28քմ:
5. Մետաղական ցանցերի ւընդհանուր երկարությունը կազմում է՝ 2+4+5+4+7,5=22.5գծ.մ:

ՊԱՅՄԱՆԱԿԱՆ ՆՇԱՆՆԵՐ

Շենքեր, շինություններ	Սիզամարգեր
Սև հորիզոնականներ	Մուտքեր, իջատեղեր, լայնացումներ
1685.01 Սև նիշեր	Մայթ
Ցանկապատ	Կողնակ
Դիտահորեր	Ջրթող խողովակներ
Բազալե եզրաքար 15x30սմ	Բետոնե եզրաշար 10x20սմ
Երթևեկելի մասի եզր	Ասֆալտապատման եզր
Կյուվետ	Բետոնե վաքեր

ՊԱՇՏՈՆ	ԱՆՈՒՆ ԱԶԳԱՆՈՒՆ	ՍՏՈՐԱԳՐ.	
ՏՆՕՐԵՆ	Ա. ՀՈՎՀԱՆՆԻՍՅԱՆ		
ԳԾԵՑ	Ա. ՀՈՎՀԱՆՆԻՍՅԱՆ		
ՍՏՈՒԳԵՑ	Ա. ՀՈՎՀԱՆՆԻՍՅԱՆ		
		ԱՄՍԱԹԻՎ	
	Մ 1:500	ՄԱՍՇՏԱԲԸ	

ՆԱԽԱԳԾԻ ԱՆՈՒՆ

ՃԱՆԱՊԱՐՀՆԵՐԻ ՆԱԽԱԳԾԵՐԻ ՊԱՏՐԱՍՏՄԱՆ, ԾԱԽՍԵՐԻ ԳՆԱՀԱՏՄԱՆ ԱՇԽԱՏԱՆՔՆԵՐ
ՊԱՅՄԱՆԱԳԻՐ N 70

ԳԾԱԳՐԻ ԱՆՈՒՆ

Երկաթուղայինների փողոցի 2–րդ նրբանցք տանող ճանապարհի մի հատվածի վերակառուցում և ասֆալտապատում

ՓՈՒԼ	ԹԵՐԹ	ԹԵՐԹԵՐ
ԱՆ	1	5

Հատակագիծ

ԻՆՖՐԱ ԴԻԶԱՅՆ

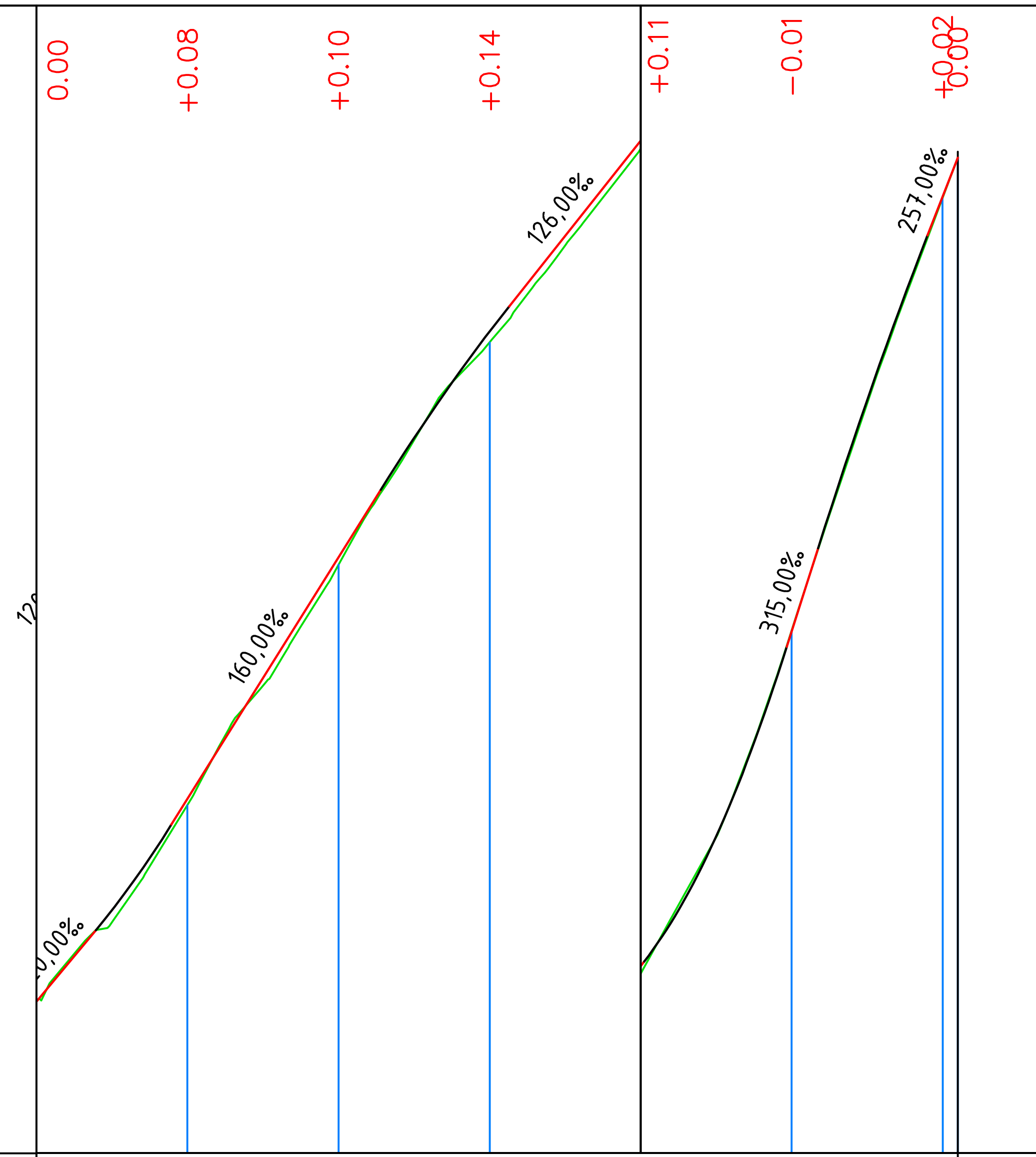

Մ 1:1000 հորիզոնական
Մ 1:100 ուղղահայաց

	Կողային առուների ամրացում	
Նախագծային տվյալներ	Թեքություն, ‰,	R – 250 K – 10.0 0+012,88; R – 500 K – 17.0 0+054.08; R – 100 K – 18.9 0+089,92; R – 250 K – 14.5 0+110.75
	Թեքություն, ‰, ուղղահայաց կորեր	120.00‰ 7,88 107,88 17,88; 160.00‰ 27,70; 45,58; 62,58; 126.00‰ 17,88; 80,47; 99,37; 315.00‰ 4,14; 103,50; 118,00; 257.00‰ 4,00
	Կարմիր նիշեր, մ	767,81; 768,76; 770,16; 770,50; 773,70; 774,59; 776,69; 777,02; 779,22; 779,27; 783,44; 783,64; 784,75; 788,89; 789,40; 789,92
Փաստացի տվյալներ	Սև նիշեր, մ	767,81; 770,41; 773,60; 776,54; 779,11; 783,65; 789,39; 789,92
	Հեռավորություն, մ	20; 20; 20; 20; 20; 20; 2

0+000 0+100 0+122

Պիկետ
Հատակագծի տարեր
Կիլոմետրեր

y – 6°48'36" R – 50,00 L – 5,94; 8,23; y – 12°07'40" R – 30,00 L – 6,35; 7,49; y – 10°30'40" R – 25,00 L – 4,59; 13,94; y – 9°20'11" R – 30,00 L – 4,89; 1,83; y – 13°07'23" R – 25,00 L – 5,73; 13,35; 16,75; y – 11°17'22" R – 60,00 L – 11,82; 21,10

ՊԱՇՏՈՆ	ԱՆՈՒՆ ԱԶԳԱՆՈՒՆ	ՍՏՈՐԱԳՐ.	
ՏՆՕՐԵՆ	Ա. ՀՈՎՀԱՆՆԻՍՅԱՆ	[signature]	
ԳԾԵՏ	Ա. ՀՈՎՀԱՆՆԻՍՅԱՆ	[signature]	
ՍՏՈՒԳԵՑ	Ա. ՀՈՎՀԱՆՆԻՍՅԱՆ	[signature]	
		ԱՄՍԱԹԻՎ	
	Մ 1:1000	ՄԱՍՇՏԱԲ	

ՆԱԽԱԳԾԻ ԱՆՈՒՆ
ՃԱՆԱՊԱՐՀՆԵՐԻ ՆԱԽԱԳԾԵՐԻ ՊԱՏՐԱՍՏՄԱՆ, ԾԱԽՍԵՐԻ ԳՆԱՀԱՏՄԱՆ ԱՇԽԱՏԱՆՔՆԵՐ
ՊԱՅՄԱՆԱԳԻՐ N 70

ԳԾԱԳՐԻ ԱՆՈՒՆ
Երկաթուղայինների փողոցի 2-րդ նրբանցք տանող ճանապարհի մի հատվածի վերակառուցում և ասֆալտապատում

ՓՈՒԼ	ԹԵՐԹ	ԹԵՐԹԵՐ
ԱՆ	2	5

Երկայնական կտրվածք

ԻՆՖՐԱ ԴԻԶԱՅՆ

KM 0+000.00

Հանույթ, մ²	3.85
Լիցք, մ²	0.02

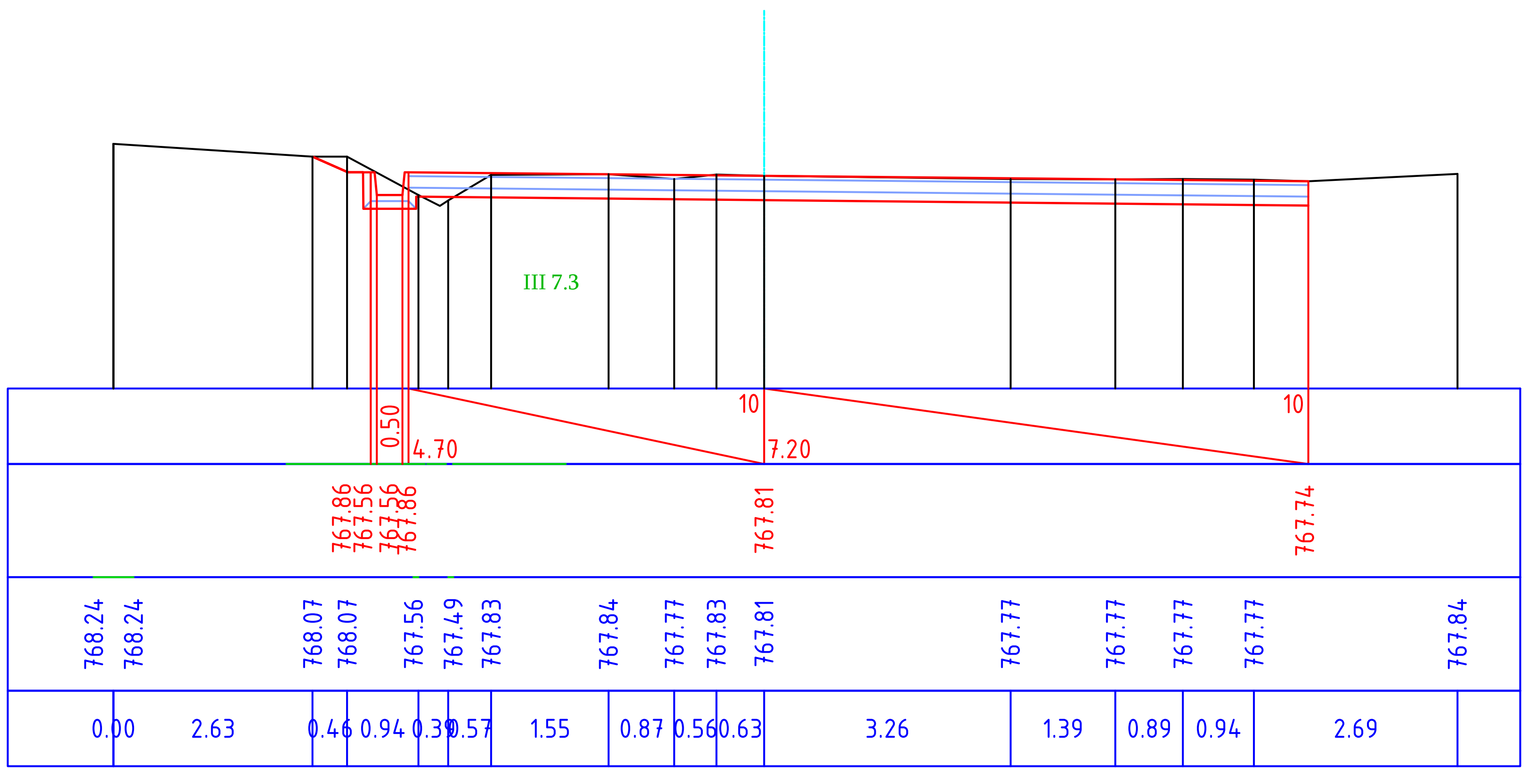

KM 0+013.00

Հանույթ, մ²	1.86
Լիցք, մ²	0.11

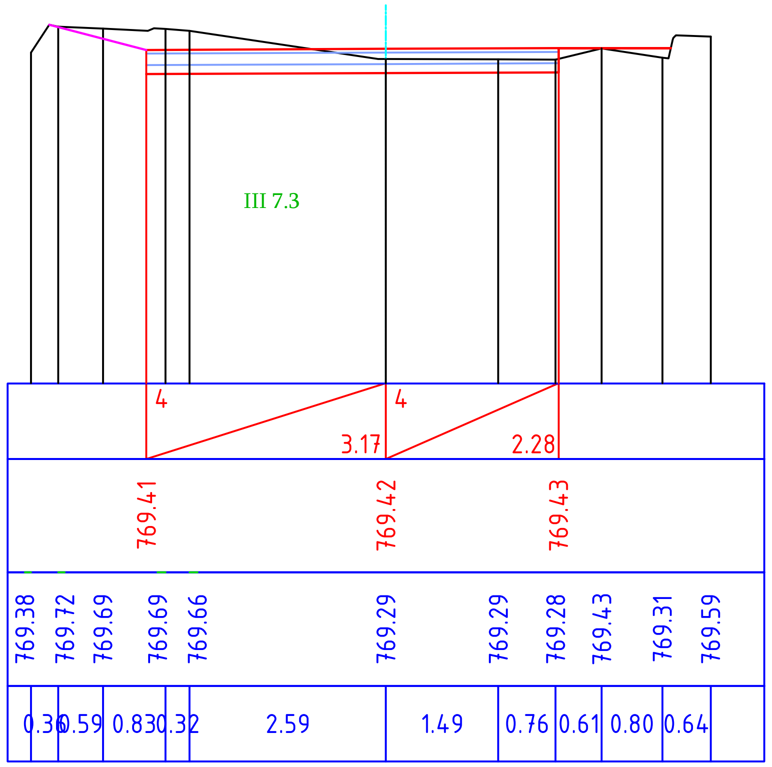

KM 0+020.00

Հանույթ, մ²	1.48
Լիցք, մ²	0.10

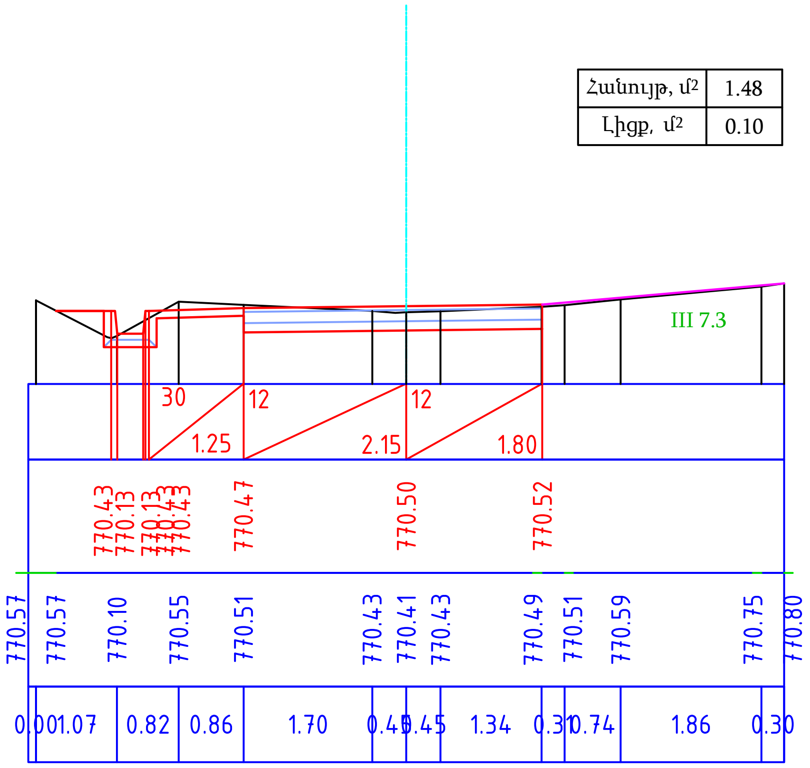

ՊԱՇՏՈՆ	ԱՆՈՒՆ ԱԶԳԱՆՈՒՆ	ՍՏՈՐԱԳՐ.		ՆԱԽԱԳԾԻ ԱՆՈՒՆ: ՃԱՆԱՊԱՐՀՆԵՐԻ ՆԱԽԱԳԾԵՐԻ ՊԱՏՐԱՍՏՄԱՆ, ԾԱԽՍԵՐԻ ԳՆԱՀԱՏՄԱՆ ԱՇԽԱՏԱՆՔՆԵՐ ՊԱՅՄԱՆԱԳԻՐ N 70		
ՏՆՕՐԵՆ	Ա. ՀՈՎՀԱՆՆԻՍՅԱՆ	[signature]				
ԳԾԵՑ	Ա. ՀՈՎՀԱՆՆԻՍՅԱՆ	[signature]				
ՍՏՈՒԳԵՑ	Ա. ՀՈՎՀԱՆՆԻՍՅԱՆ	[signature]		ԳԾԱԳՐԻ ԱՆՈՒՆ: Երկաթուղայինների փողոցի 2–րդ նրբանցք տանող ճանապարհի մի հատվածի վերակառուցում և ասֆալտապատում	ՓՈՒԼ	ԹԵՐԹ	ԹԵՐԹԵՐ
					ԱՆ	3	5
		ԱՄՍԱԹԻՎ		Լայնական կտրվածքներ	ԻՆՖՐԱ ԴԻԶԱՅՆ		
	Մ 1:100	ՄԱՍՇՏԱԲԸ					

KM 0+040.00

Հանույթ, մ²	0.94
Լիցք, մ²	0.08

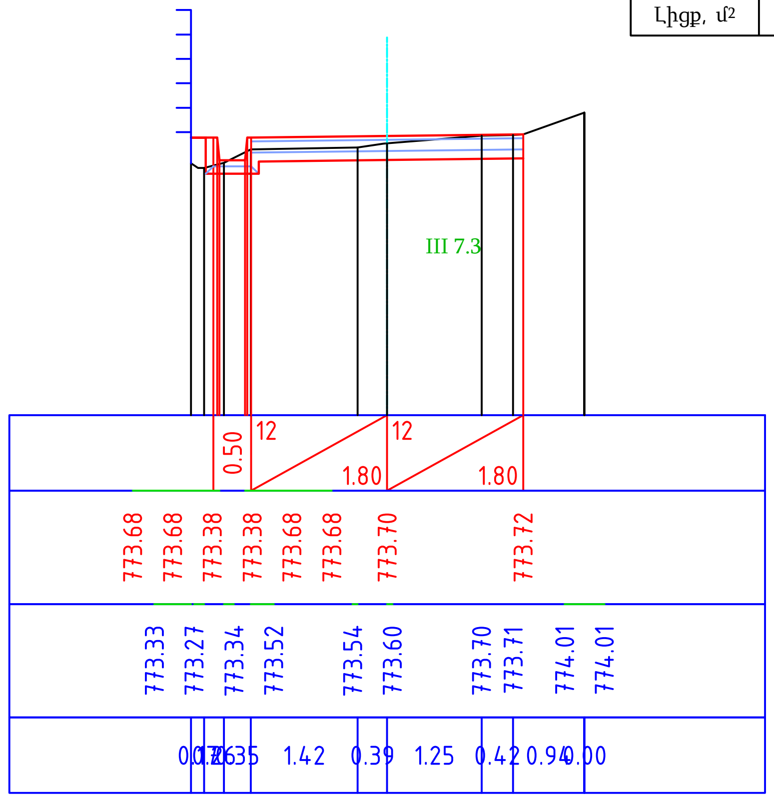

KM 0+060.00

Հանույթ, մ²	1.21
Լիցք, մ²	0.01

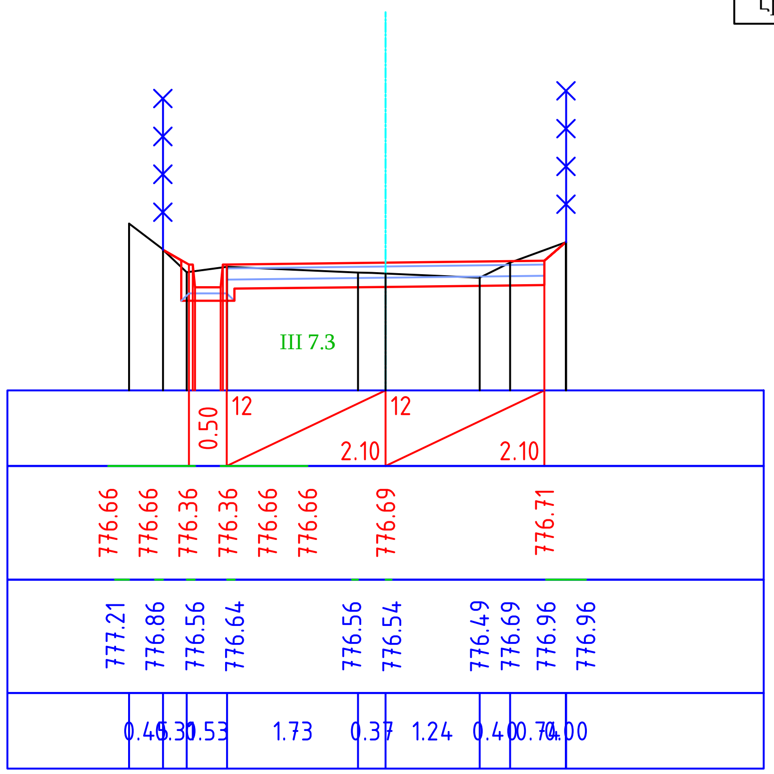

KM 0+080.00

Հանույթ, մ²	1.25
Լիցք, մ²	0.03

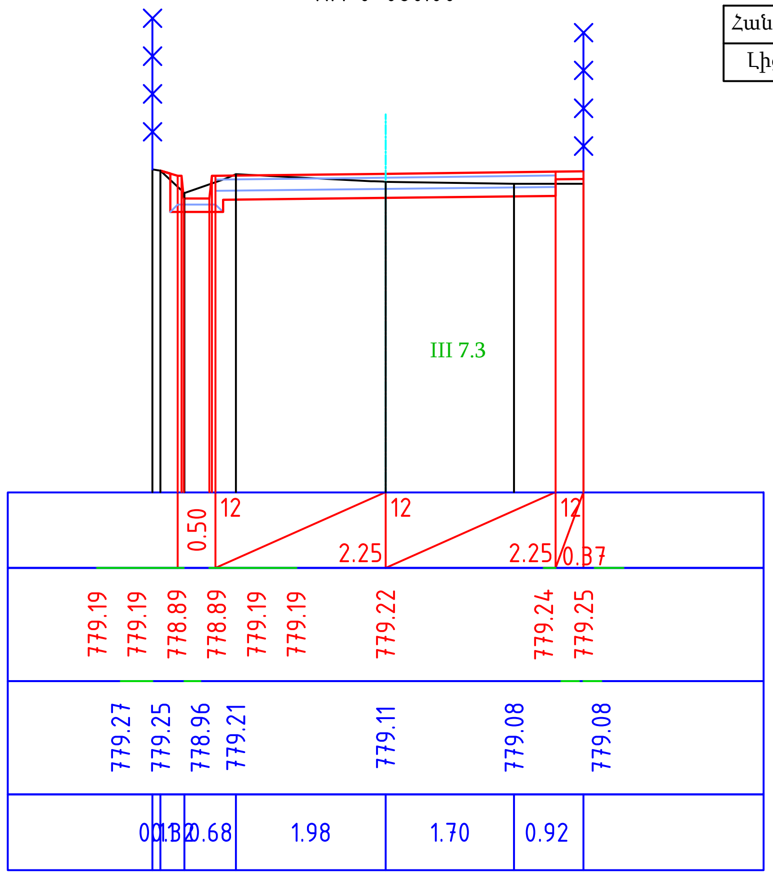

ՊԱՇՏՈՆ	ԱՆՈՒՆ ԱԶԳԱՆՈՒՆ	ՍՏՈՐԱԳՐ.		ՆԱԽԱԳԾԻ ԱՆՈՒՆ *ՃԱՆԱՊԱՐՀՆԵՐԻ ՆԱԽԱԳԾԵՐԻ ՊԱՏՐԱՍՏՄԱՆ, ԾԱԽՍԵՐԻ ԳՆԱՀԱՏՄԱՆ ԱՇԽԱՏԱՆՔՆԵՐ* *ՊԱՅՄԱՆԱԳԻՐ N 70*			
ՏՆՕՐԵՆ	Ա. ՀՈՎՀԱՆՆԻՍՅԱՆ	[signature]					
ԳԾԵՑ	Ա. ՀՈՎՀԱՆՆԻՍՅԱՆ	[signature]					
ՍՏՈՒԳԵՑ	Ա. ՀՈՎՀԱՆՆԻՍՅԱՆ	[signature]		ԳԾԱԳՐԻ ԱՆՈՒՆ *Երկաթուղայինների փողոցի 2–րդ նրբանցք տանող ճանապարհի մի հատվածի վերակառուցում և ասֆալտապատում*	ՓՈՒԼ	ԹԵՐԹ	ԹԵՐԹԵՐ
					ԱՆ	4	5
					ԻՆՖՐԱ ԴԻԶԱՅՆ		
		ԱՄՍԱԹԻՎ		Լայնական կտրվածքներ			
	Մ 1:100	ՄԱՍՇՏԱԲ					

KM 0+100.00

Հանույթ, մ²	2.17
Լիցք, մ²	0.17

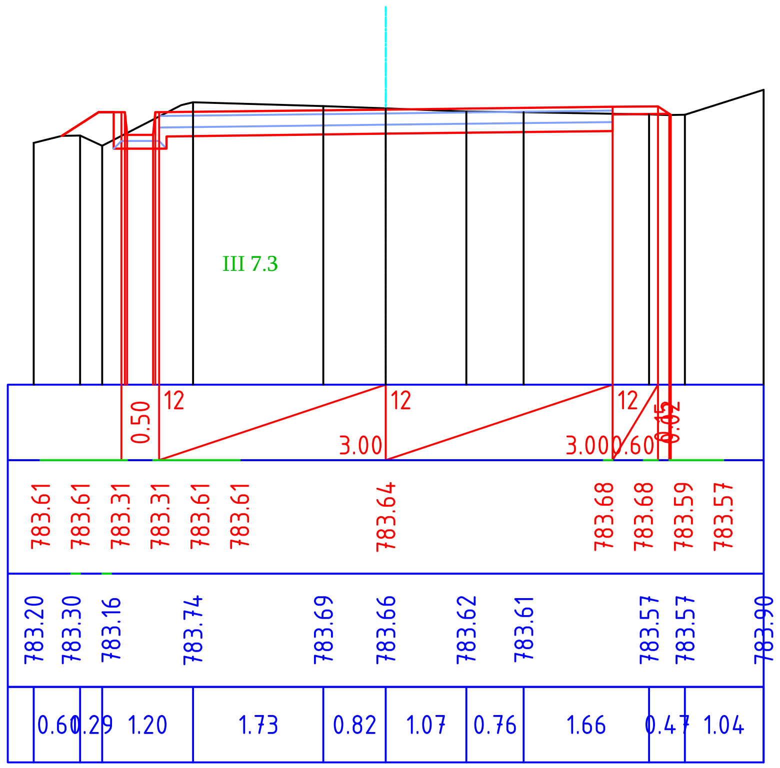

KM 0+120.00

Հանույթ, մ²	2.00
Լիցք, մ²	0.17

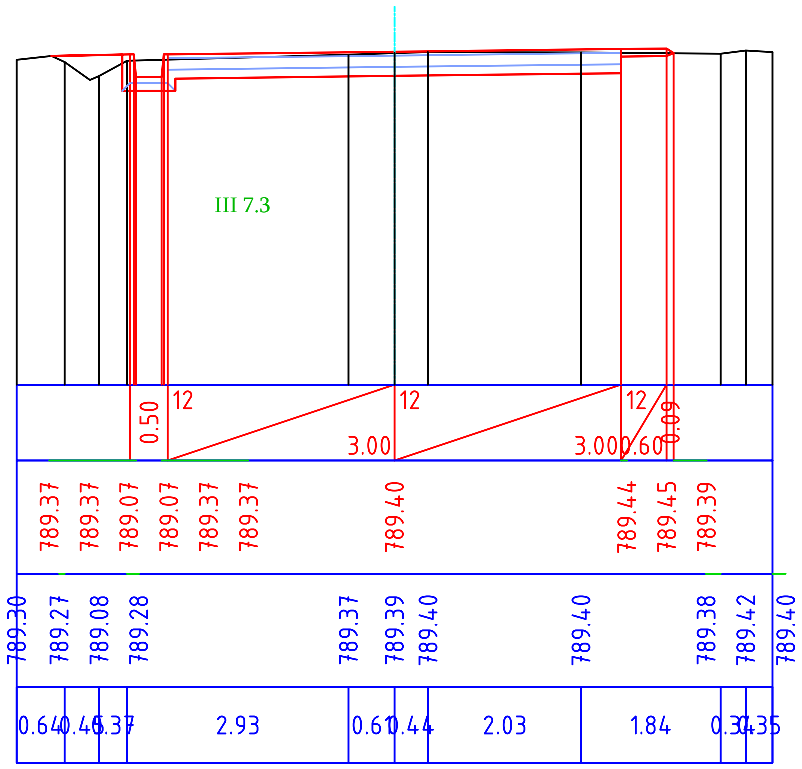

KM 0+122.00

Հանույթ, մ²	2.23
Լիցք, մ²	0.16

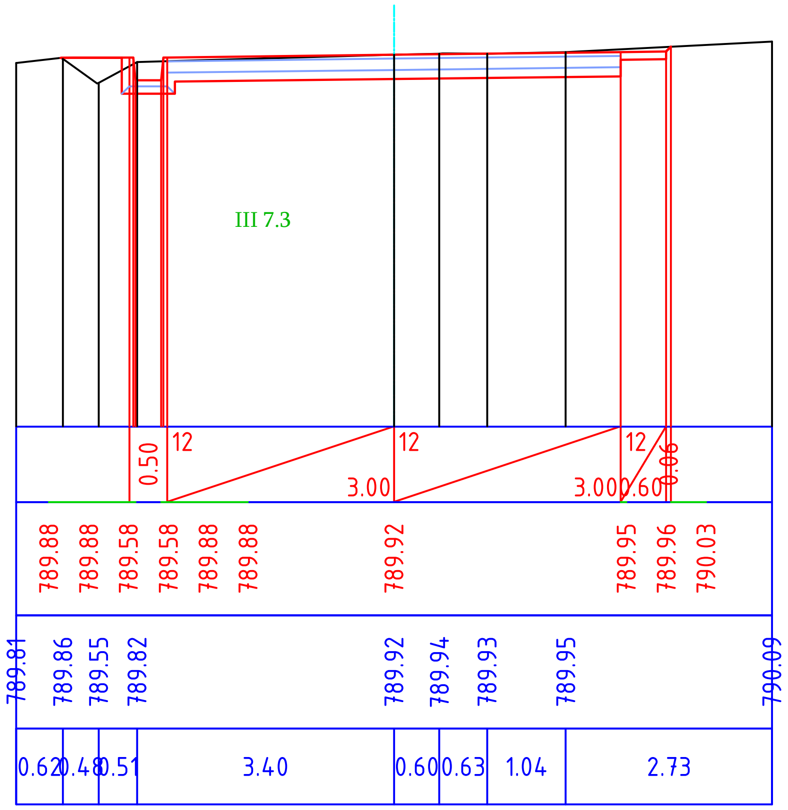

ՊԱՇՏՈՆ	ԱՆՈՒՆ ԱԶԳԱՆՈՒՆ	ՍՏՈՐԱԳՐ.		ՆԱԽԱԳԾԻ ԱՆՈՒՆ *ՃԱՆԱՊԱՐՀՆԵՐԻ ՆԱԽԱԳԾԵՐԻ ՊԱՏՐԱՍՏՄԱՆ, ԾԱԽՍԵՐԻ ԳՆԱՀԱՏՄԱՆ ԱՇԽԱՏԱՆՔՆԵՐ ՊԱՅՄԱՆԱԳԻՐ N 70*		
ՏՆՕՐԵՆ	Ա. ՀՈՎՀԱՆՆԻՍՅԱՆ	[signature]				
ԳԾԵՑ	Ա. ՀՈՎՀԱՆՆԻՍՅԱՆ	[signature]				
ՍՏՈՒԳԵՑ	Ա. ՀՈՎՀԱՆՆԻՍՅԱՆ	[signature]		ԳԾԱԳՐԻ ԱՆՈՒՆ	ՓՈՒԼ	ԹԵՐԹ	ԹԵՐԹԵՐ
				Երկաթուղայինների փողոցի 2–րդ նրբանցք տանող ճանապարհի մի հատվածի վերակառուցում և ասֆալտապատում	ԱՆ	5	5
		ԱՄՍԱԹԻՎ		Լայնական կտրվածքներ	ԻՆՖՐԱ ԴԻԶԱՅՆ	
	Մ 1:100	ՄԱՍՇՏԱԲԸ				